発電機3kVA防音型インバーター(ディーゼル)
イベント専用機

外形図

型式：DA-3100SSIV

（単位：mm）

特徴
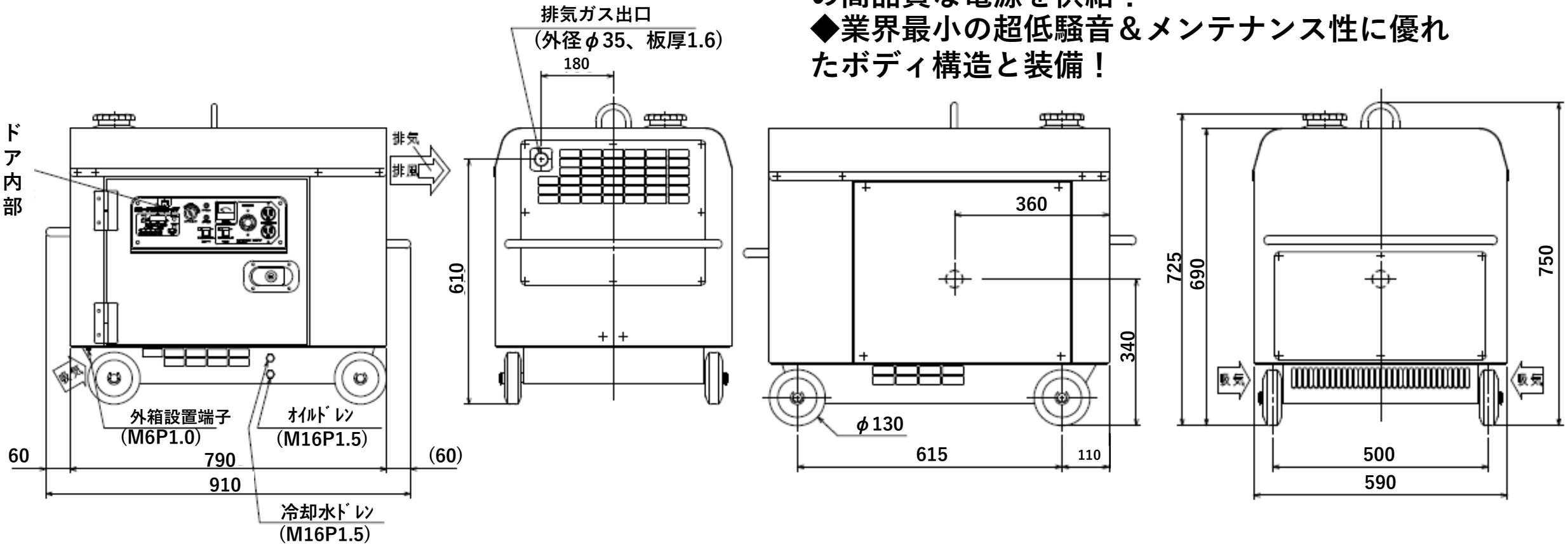
◆河川工事や湾岸工事に最適！
◆エコベース搭載の環境対応ボディ！
◆インバーター発電機搭載により商用電源並みの高品質な電源を供給！
◆業界最小の超低騒音＆メンテナンス性に優れたボディ構造と装備！