作業範囲図

型式：U-20-3

（単位：mm）
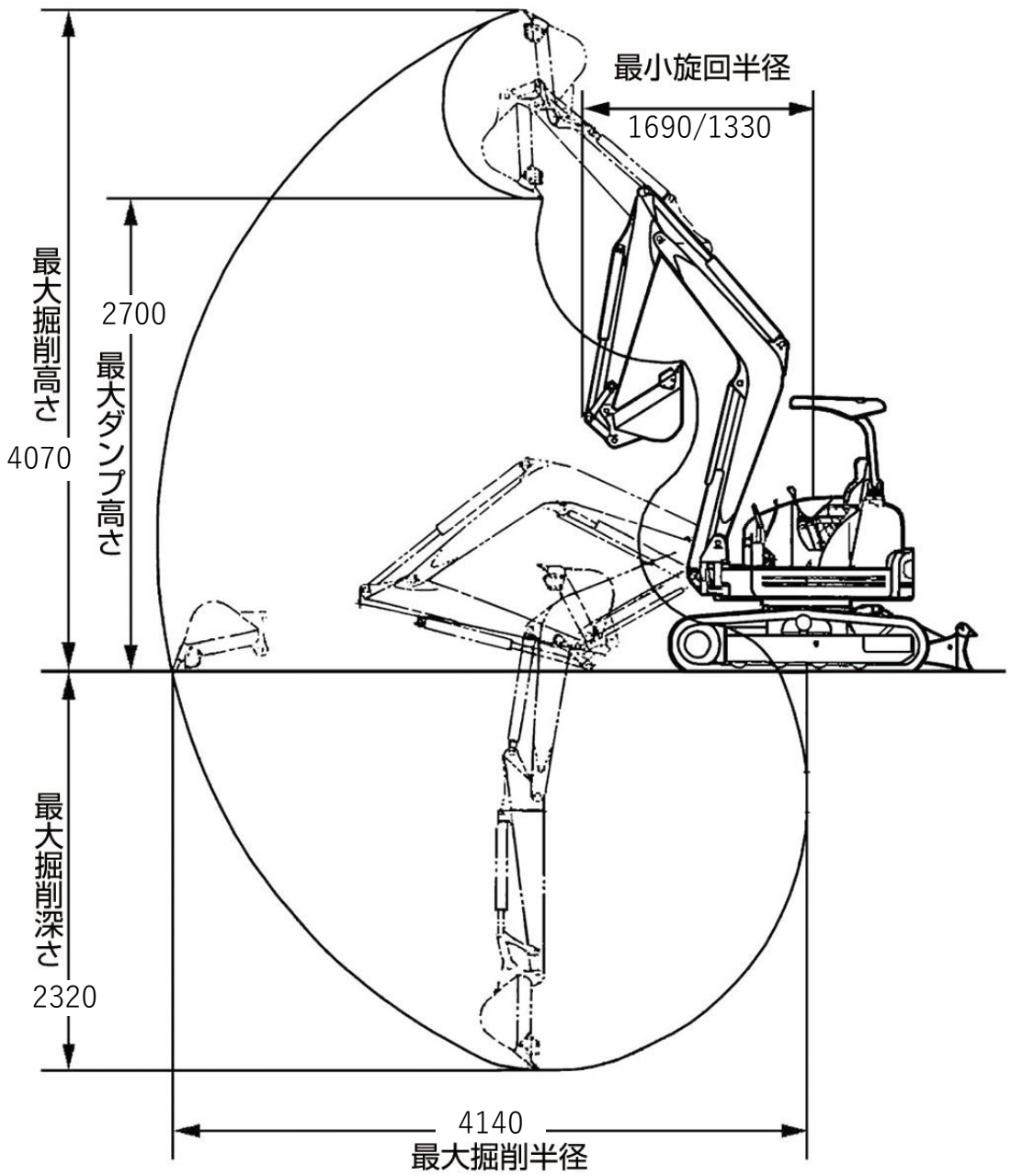
ユンボ後方小旋回