外形図

（単位：mm）

水タンク　1t
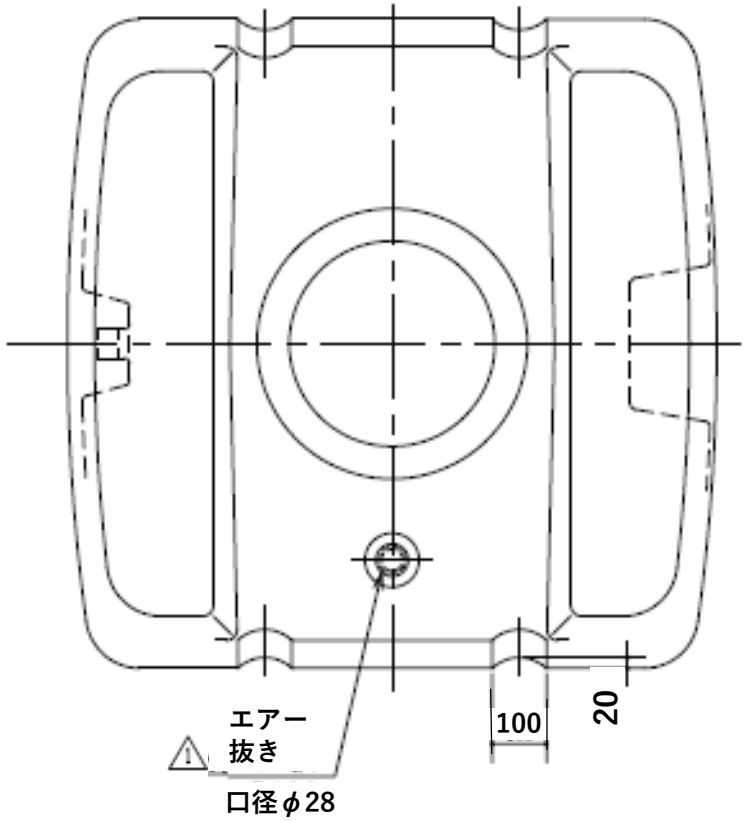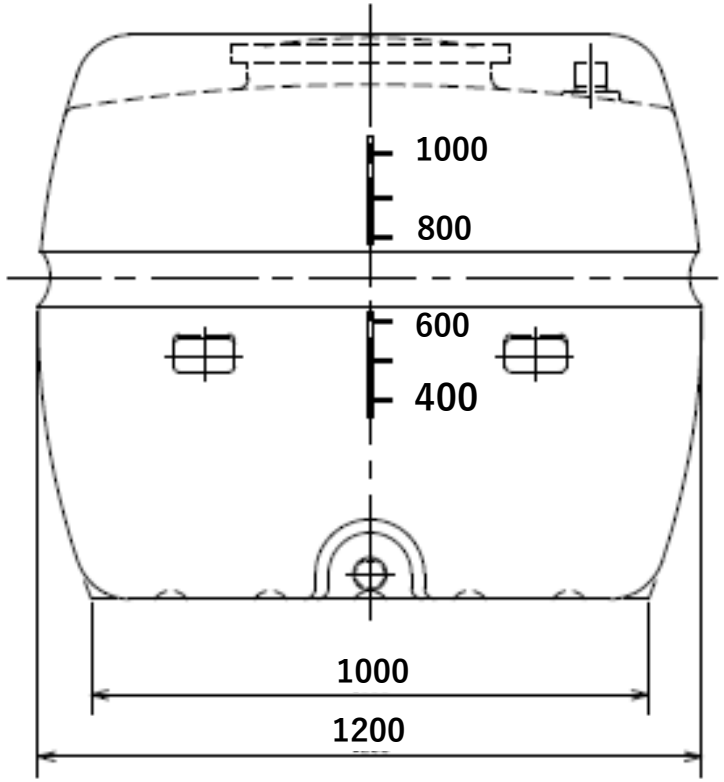
型式：SLT-1000（25Aバルブ付）