発電機3KVA防音ディーゼル

外形図

型式：YDG300VS-5E/6E
50/60Hz

（単位：mm）

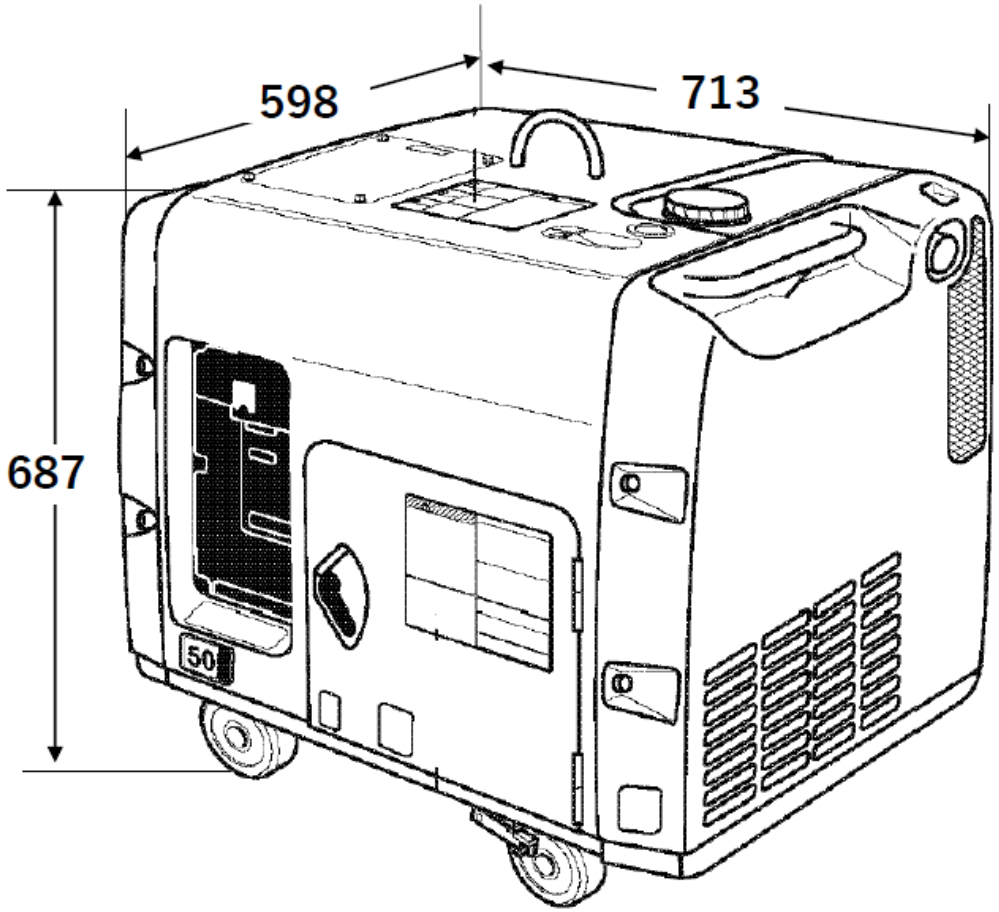

特徴

◆街に快適な高性能小型ディーゼル発電機！
◆長時間の連続運転が可能！
◆市街地や夜間作業に嬉しい、優れた防音性！
◆青白煙・黒煙Nお大幅低減でキレイな排気！
◆メンテナンスが簡単ラクラク！
◆アース付2極コンセント(15A)×2個,
引掛式コンセント(30A)×1個を装備！