ノッチタンク5m³　外形図(油水分離層ﾀｲﾌﾟ)

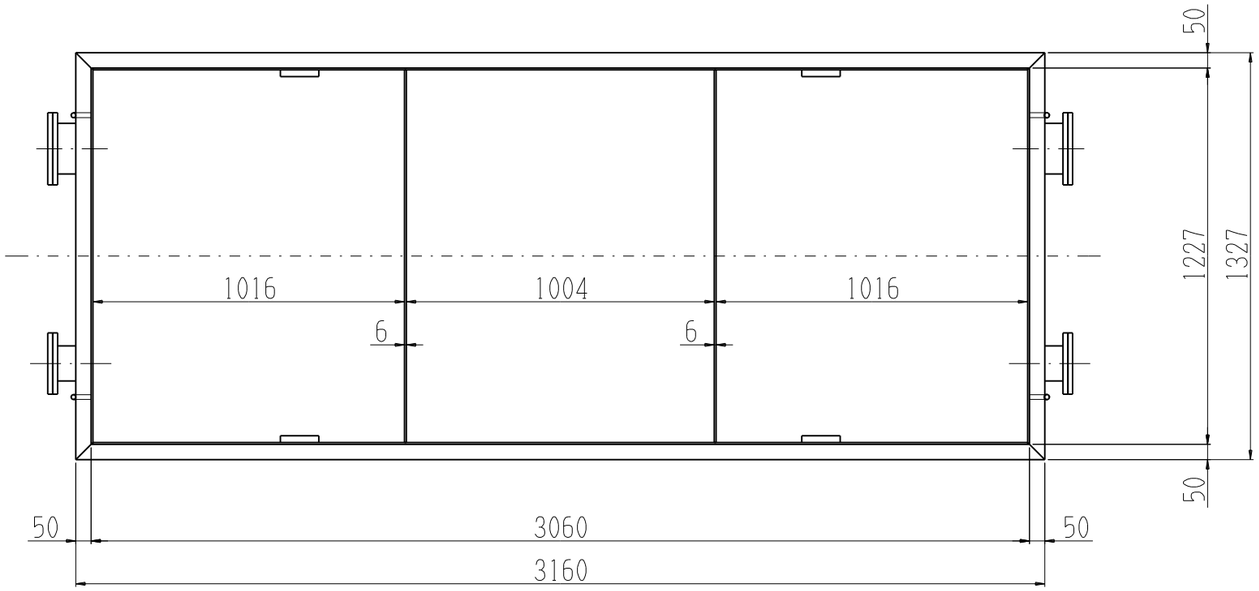

仕様
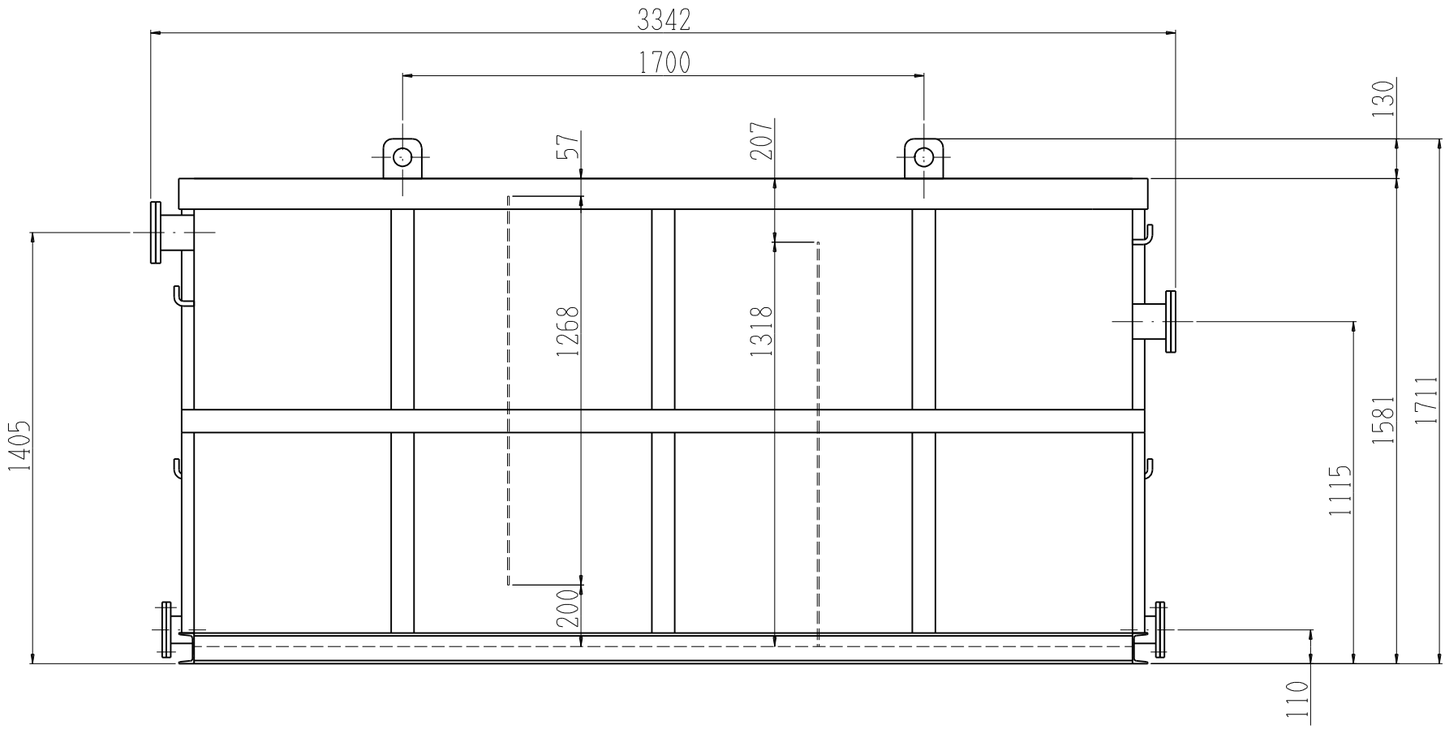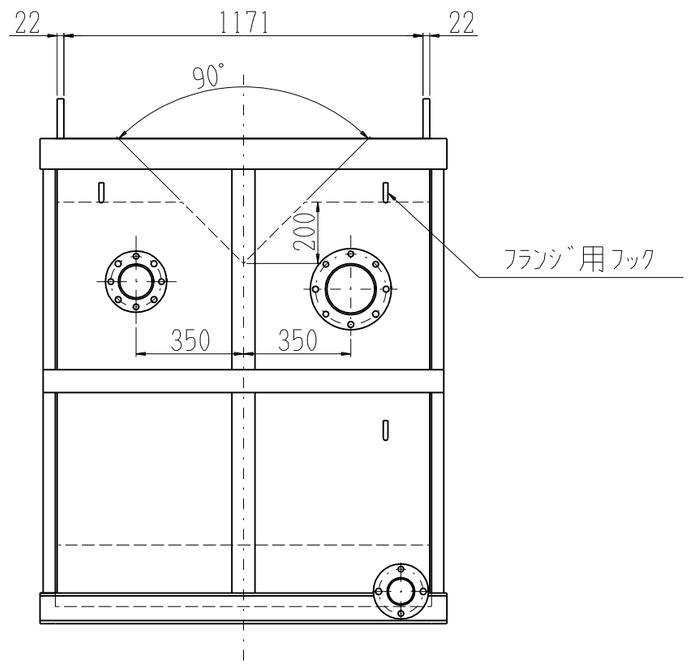
タンク容量	5 m³
全 長	3342 mm
全 幅	1327 mm
全 高	1711 mm
入 口	4B , 6B ﾌﾗﾝｼﾞ
出 口	4B , 6B ﾌﾗﾝｼﾞ
ドレン	3B ﾌﾗﾝｼﾞ又はｷｬｯﾌﾟ
仕切り	有り 沈降分離式
三角堰	有り
重 量	1400 kg