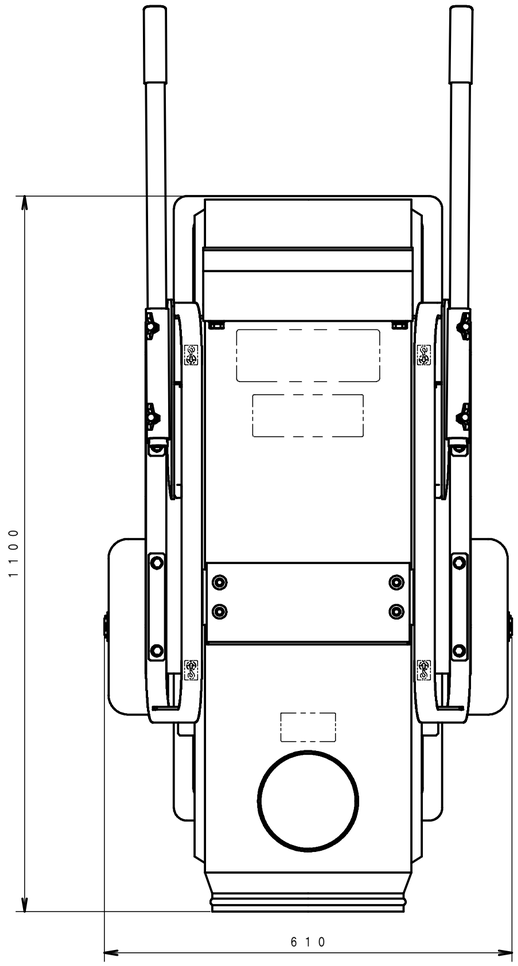

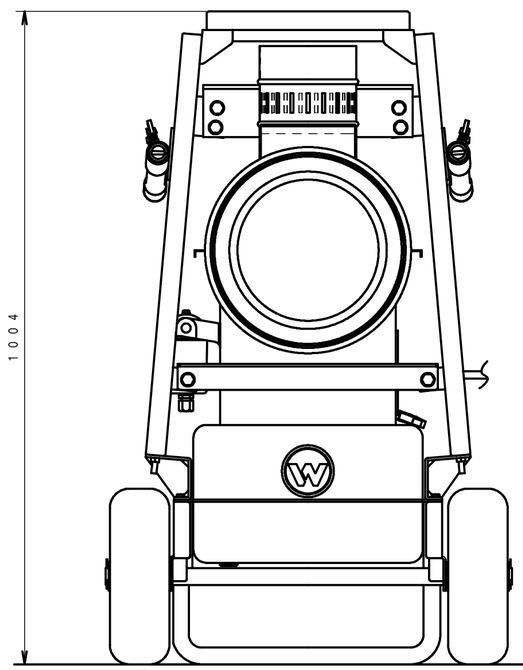

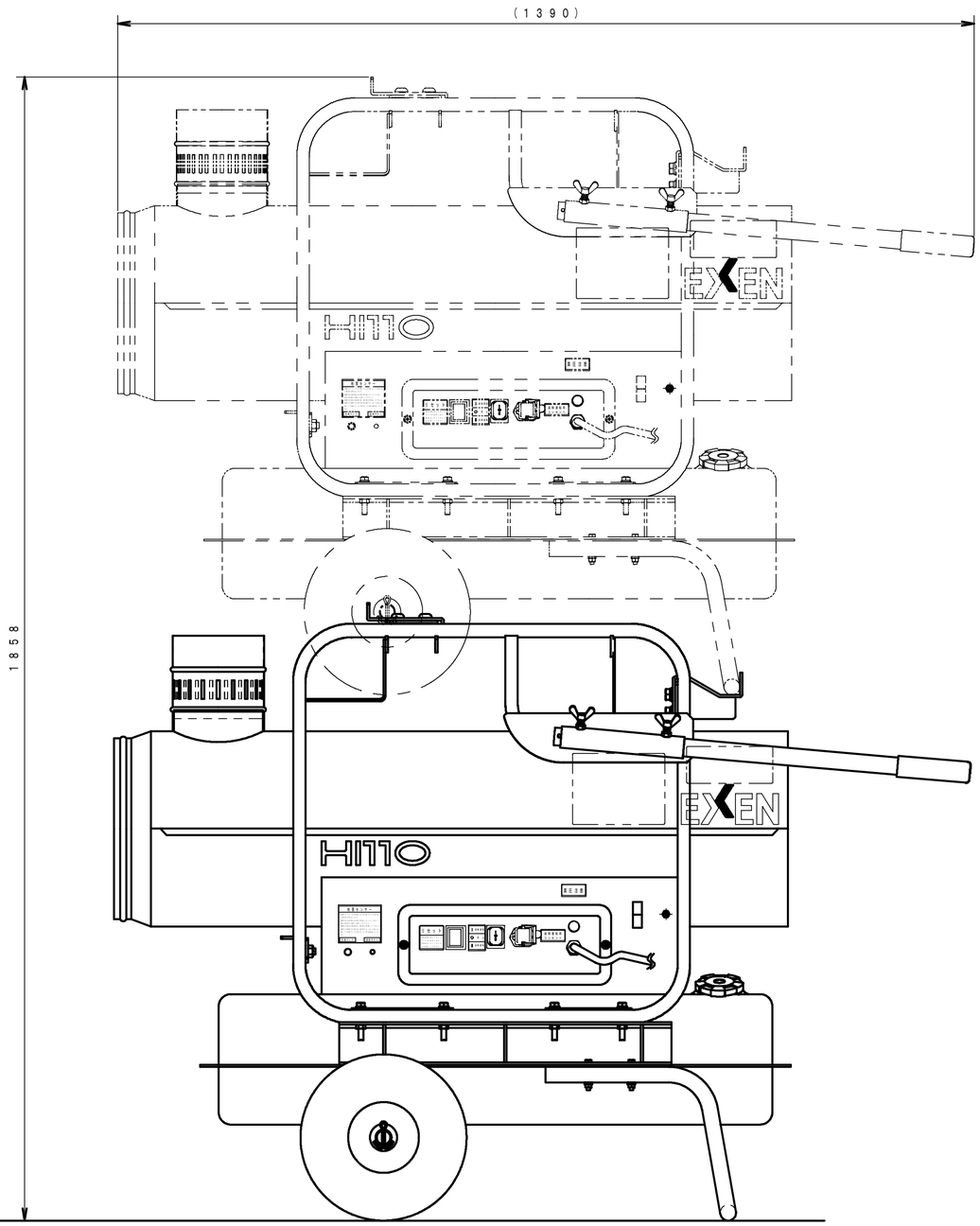

型式	HI110D
品名	積重ねフレーム外観図
図番	H33300C-000

EXEN エクセン株式会社

EC No. 0000000 Group PRO User KANKYOU SUB 00000 PN.FN H33300C-000 HI110D