作業範囲図

型式：VIO45-6A
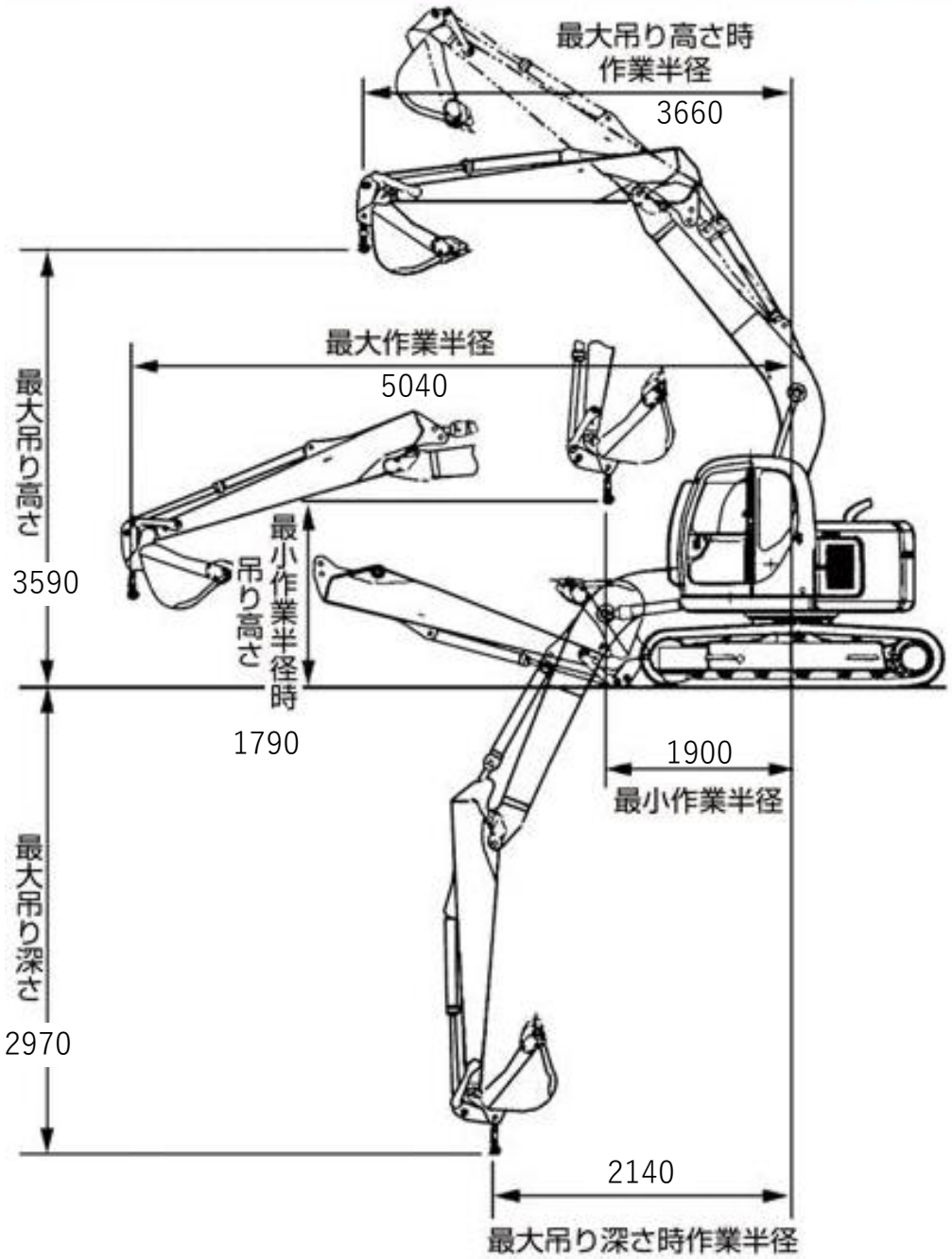
ユンボクレーン機能付