外形図

型式：SV08E1NL

（単位：mm）
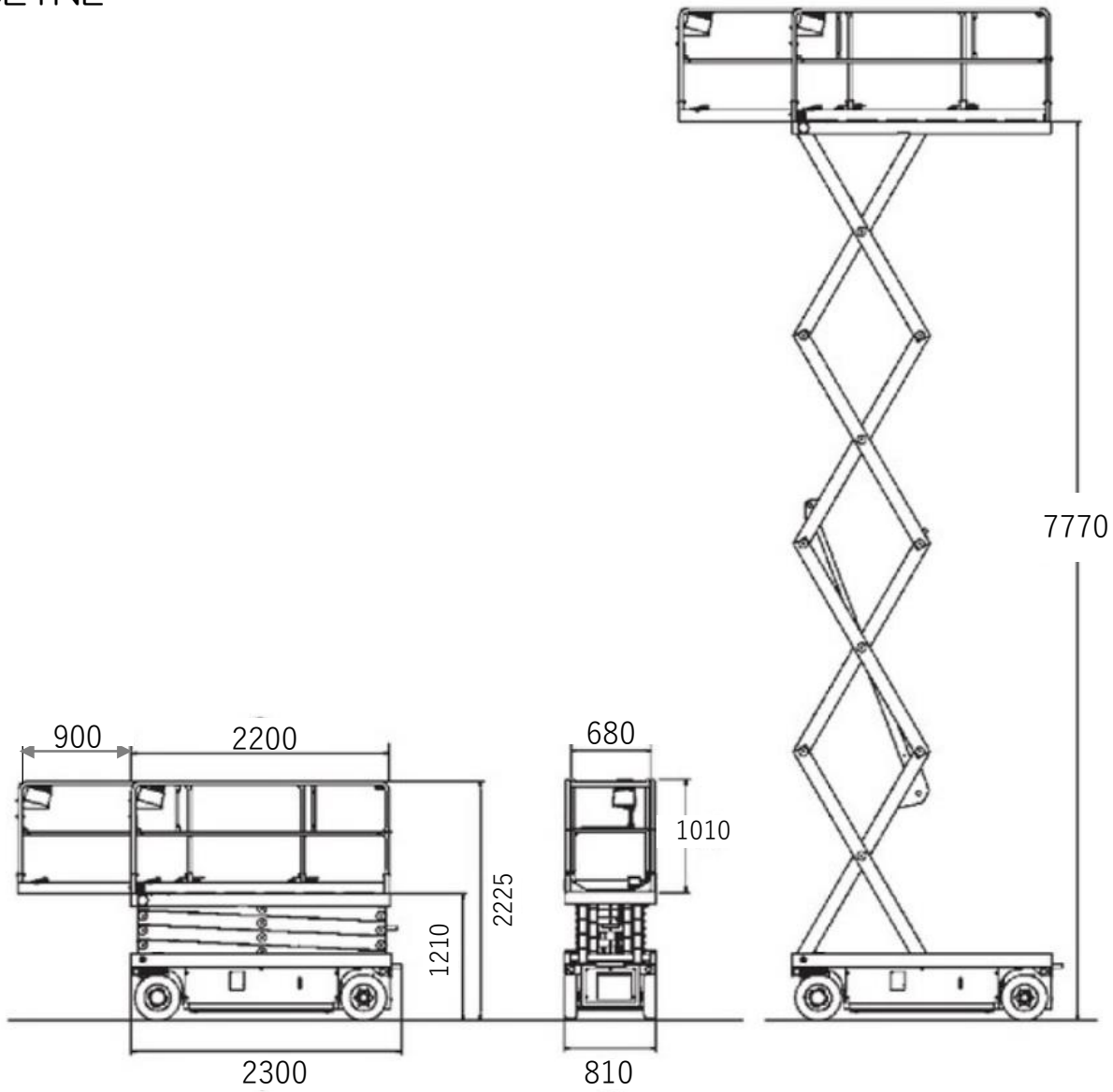
テーブルリフト 7.9m スリム