作業範囲図

型式：SH120LC-6LR
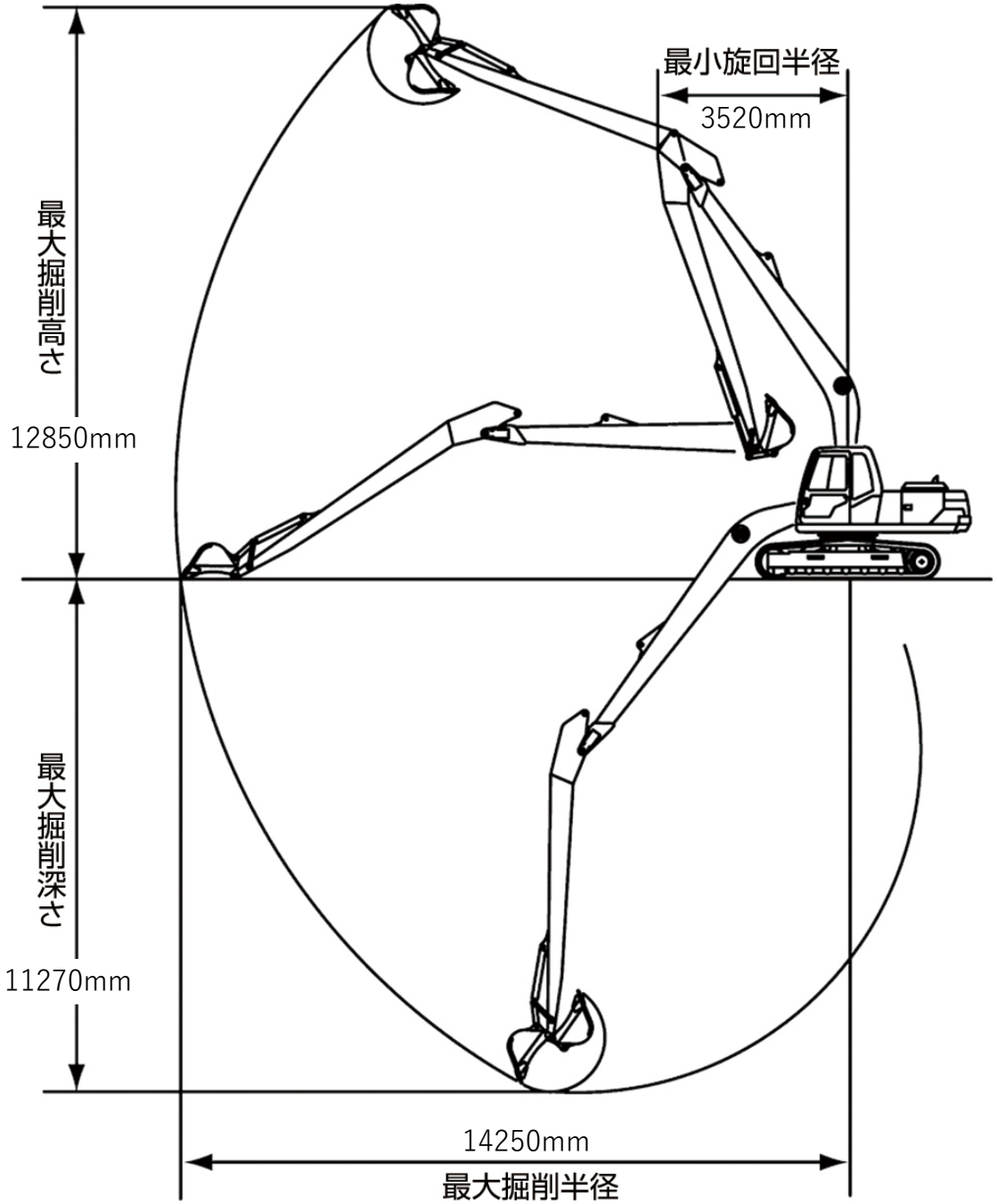
ユンボ手なが