外形図

型式：TKG-XZU675T

（単位：mm）
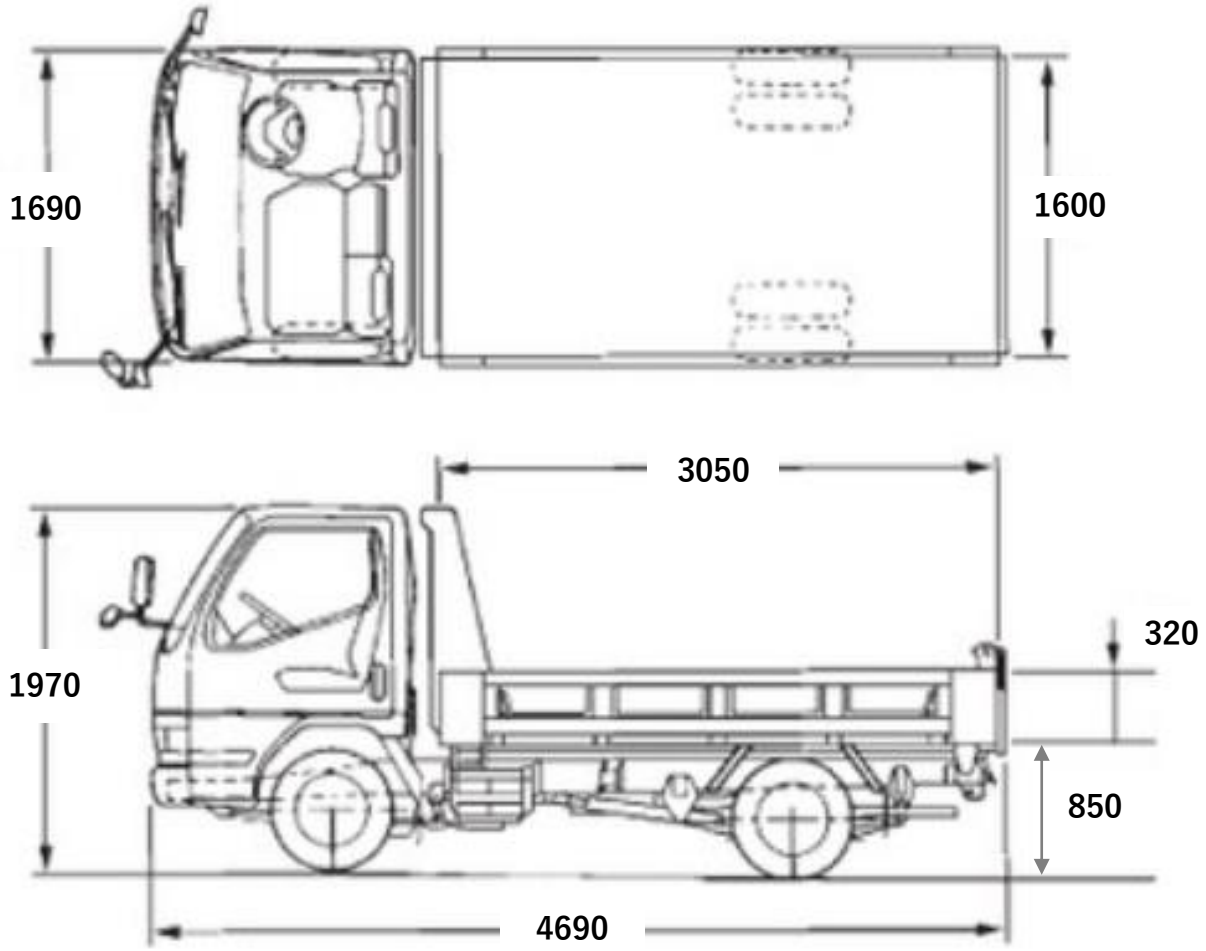
ダンプカー 2t4WD