外形図

（単位：mm）

ベビーホイスト 荷重60kg 揚程20m
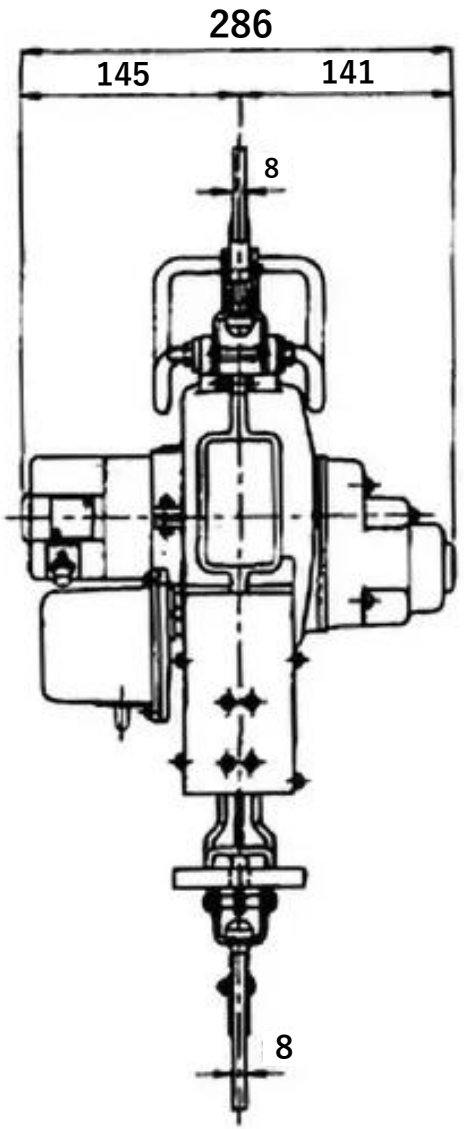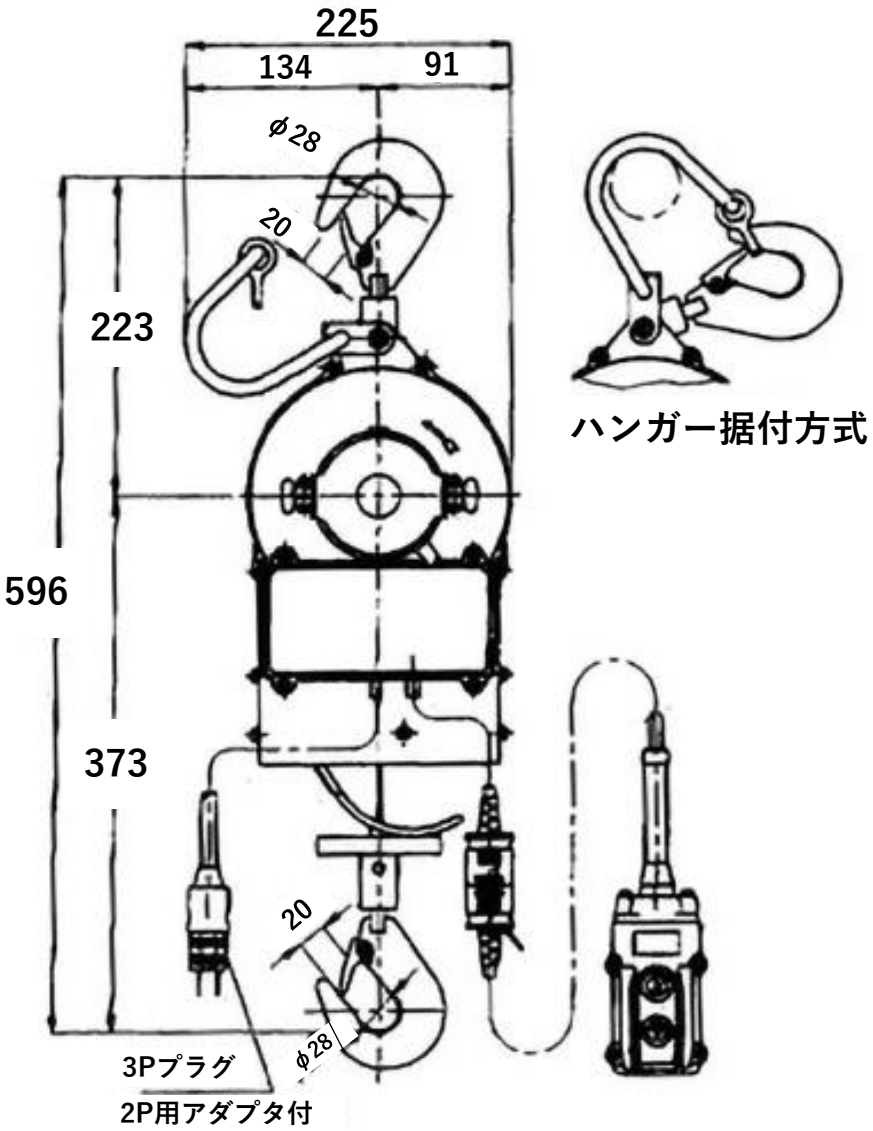
型式：BH-N320