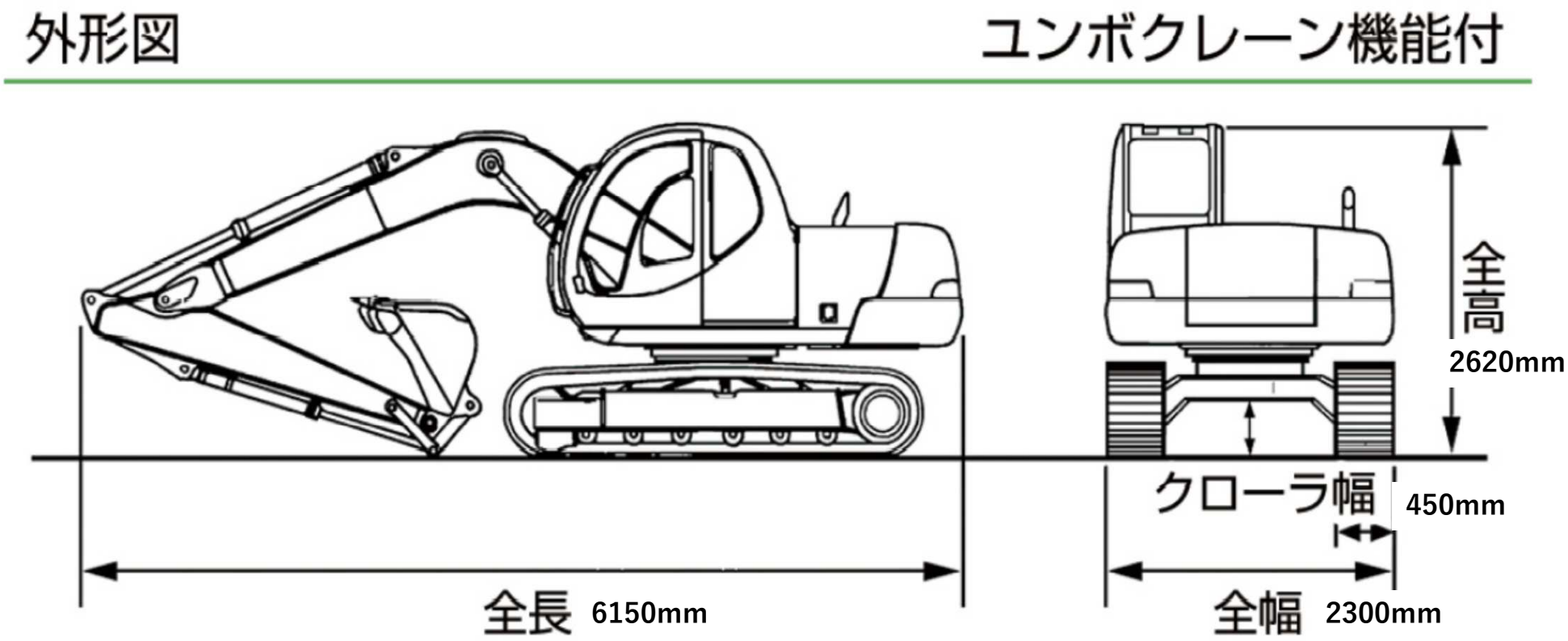型式SK80UR-6E 外形図