外形図

型式：SK200-9
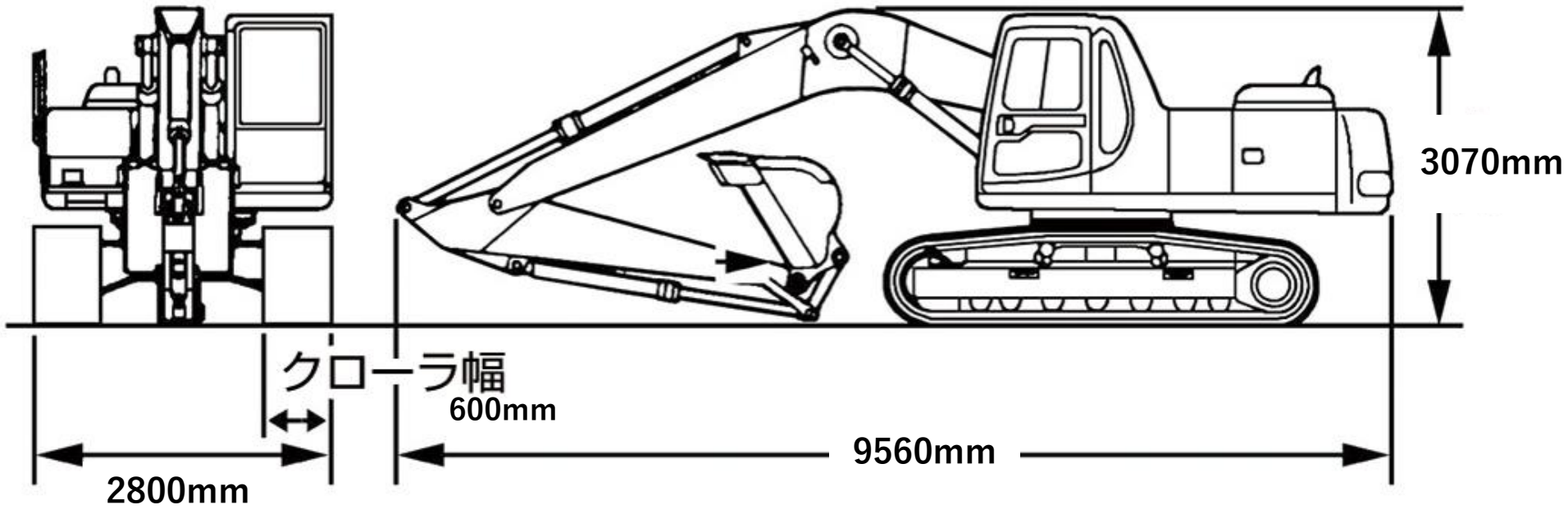
ユンボ標準