改番	符号	個数	改訂記事	年月日	点検	改番	符号	個数	改訂記事	年月日	点検
	△						△				
	△						△				

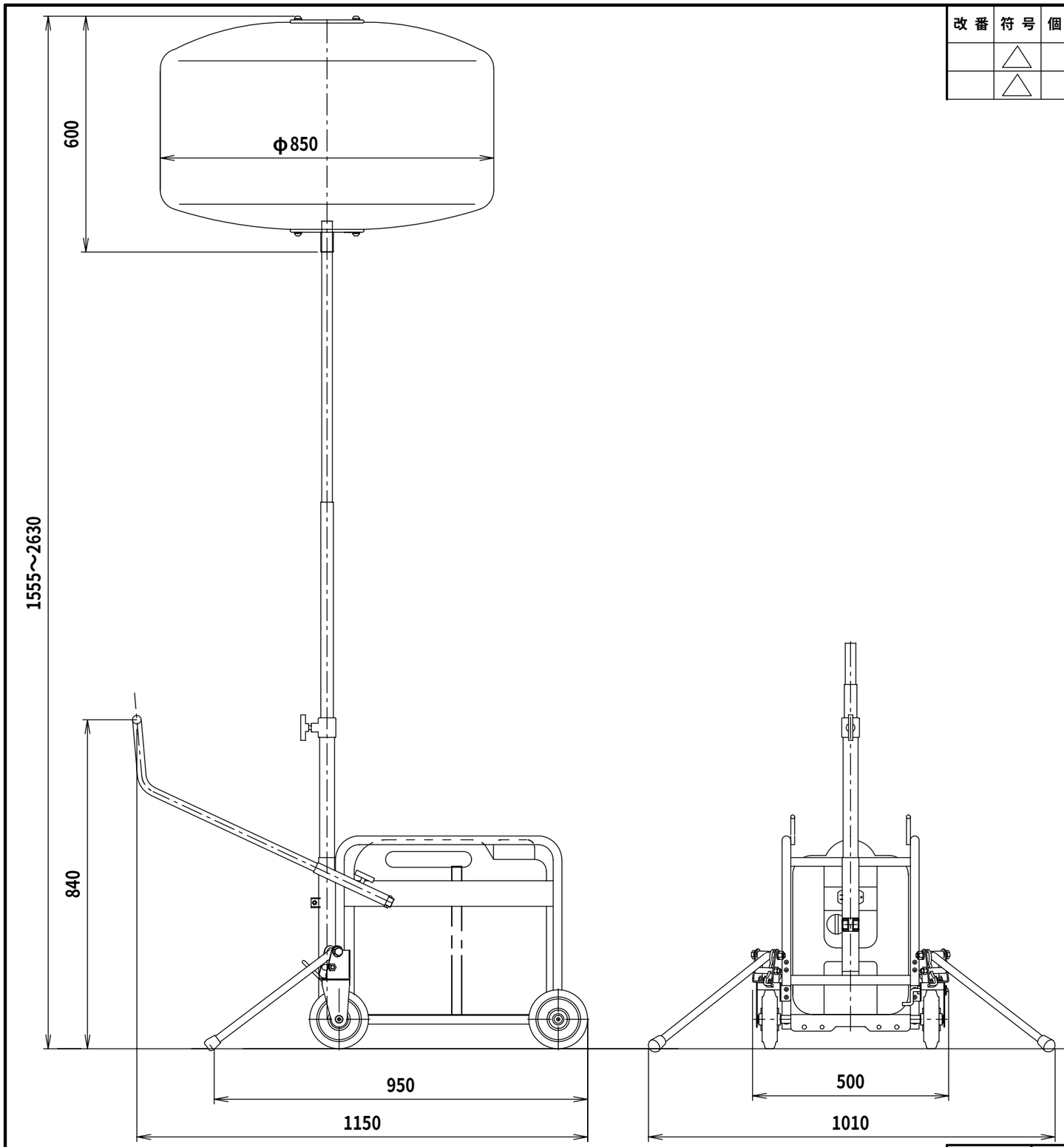

使用状態

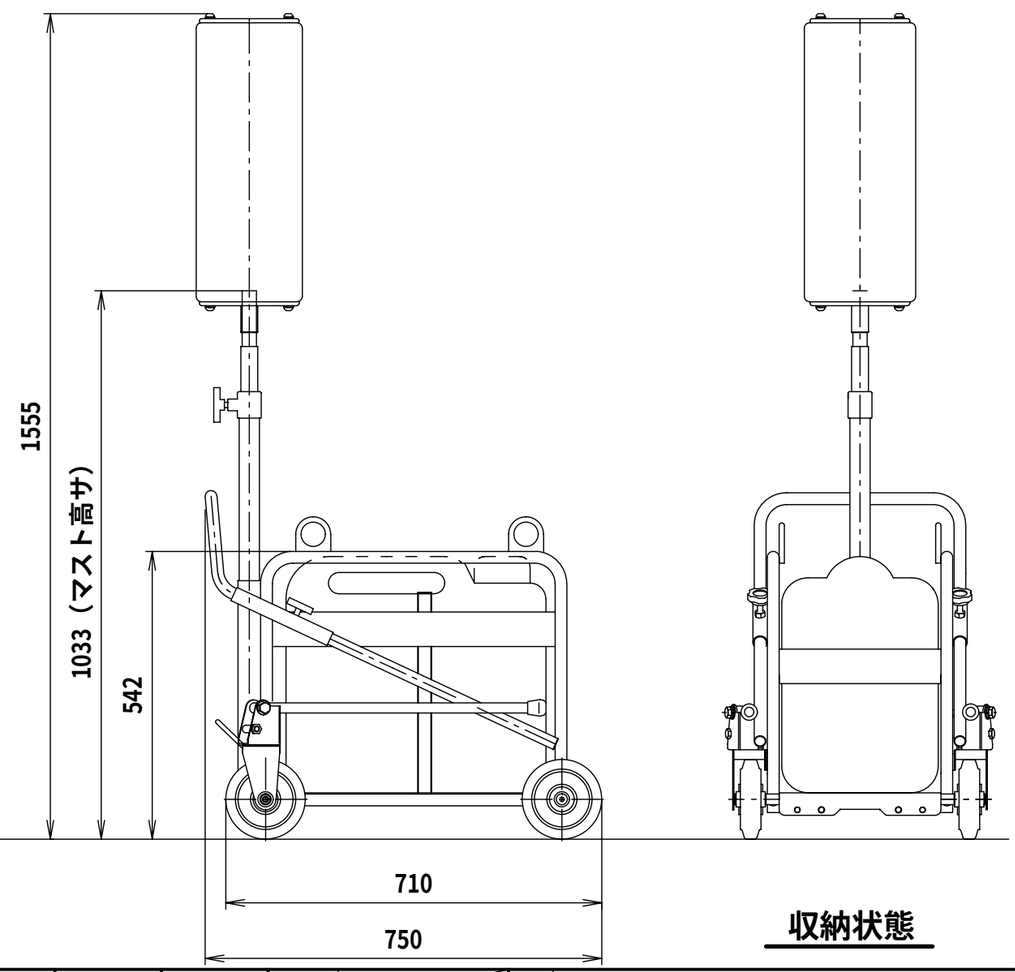

収納状態

三角法	承認	点検	担当	製図	材質		名称	LB43CLB－2 外観図
1台分個数 個/台				釘宮 H21-02-04	材料 寸法		図番	A－3001602－03
					尺度	1:12		

株式会社 ライトボーイ

名称（カタカナ） LB43CLB－2 外観図 A3