作業範囲図

型式：SK200-9 ｸﾚｰﾝﾂｷ

（単位：mm）
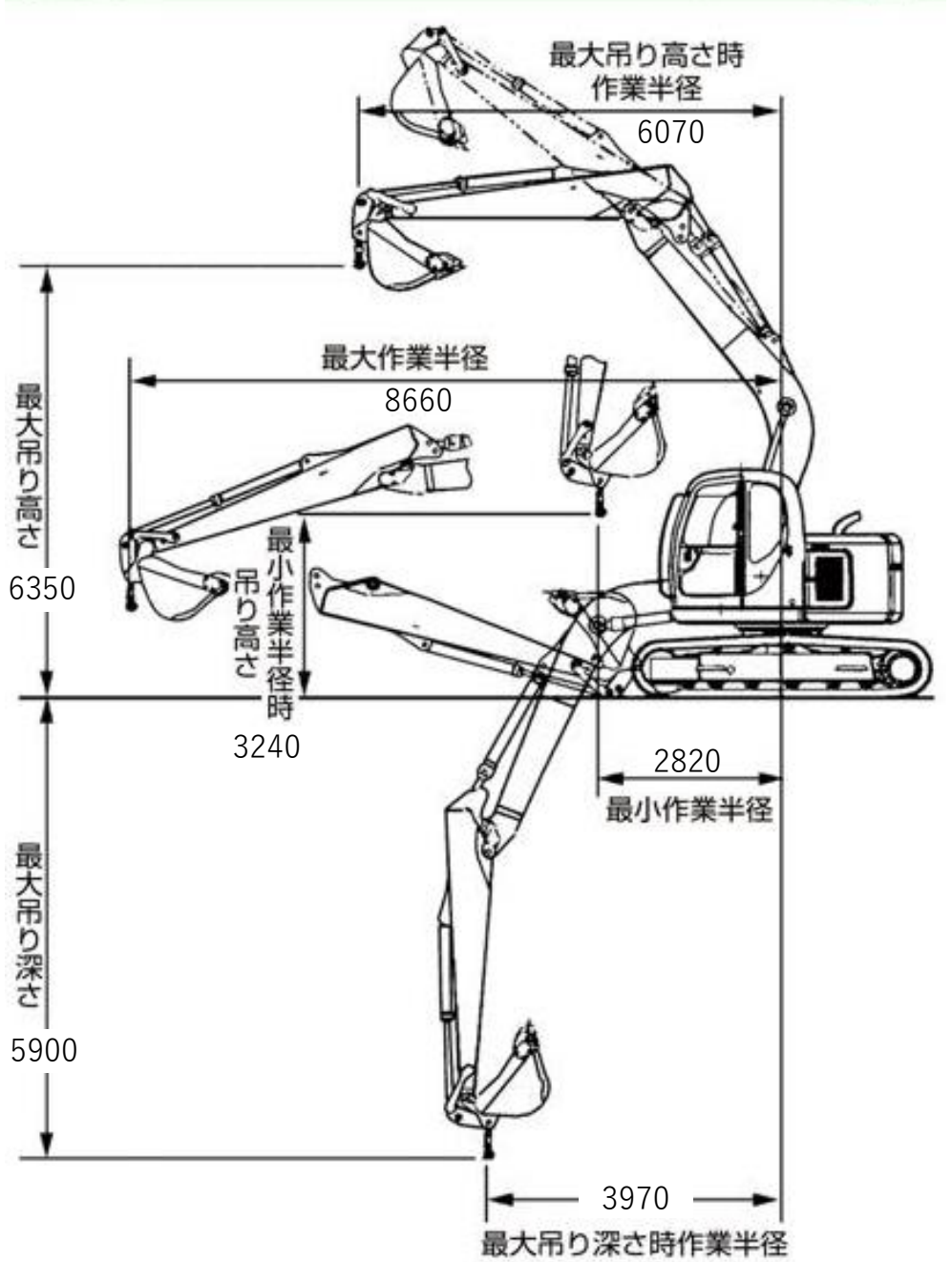
ユンボクレーン機能付