外形図

型式：GX-ACP　PLUS

（単位：mm）

トイレスリム型　和式ペダル水洗2

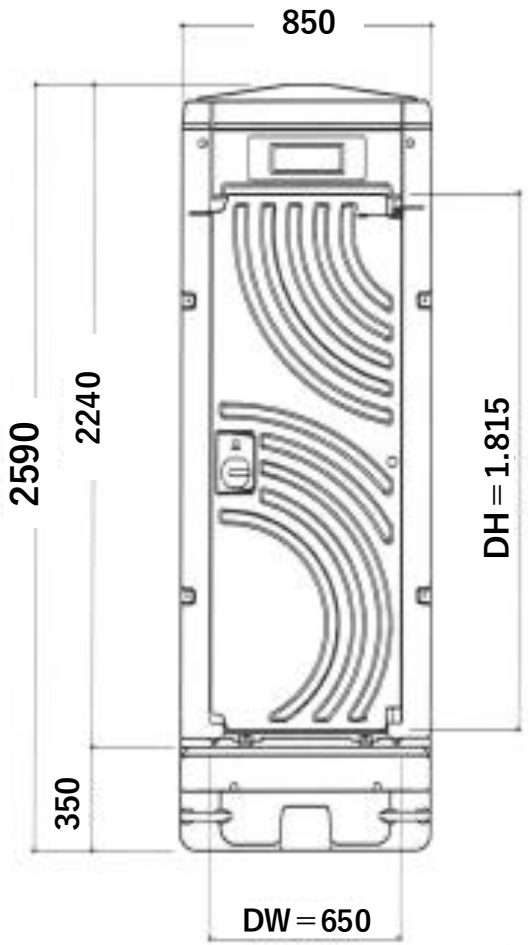

A　立面図　S＝1/30

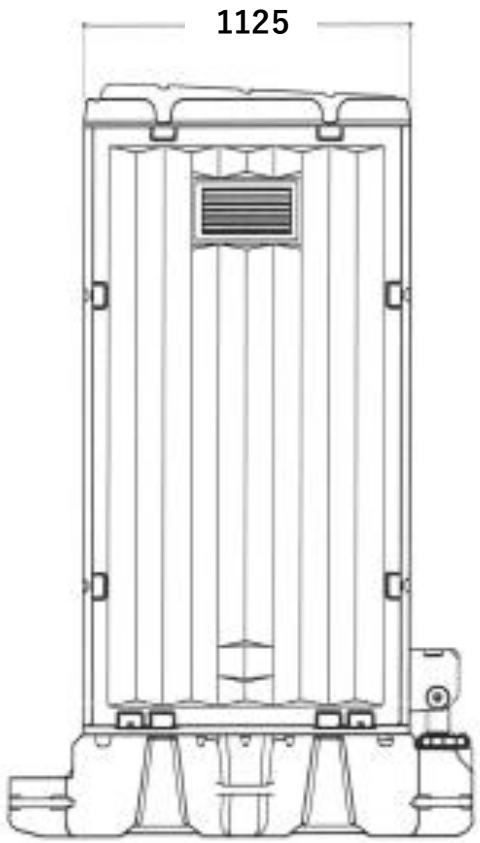

D　立面図　S＝1/30

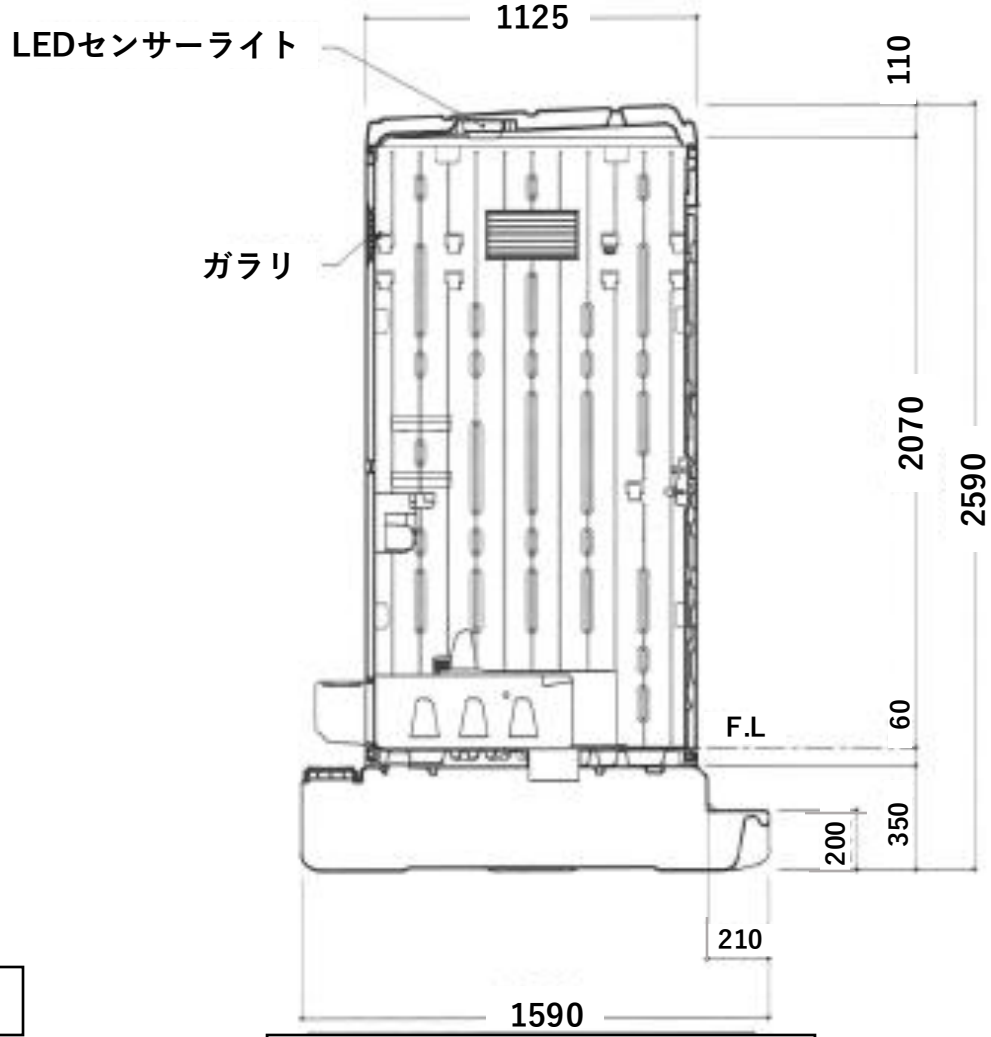

断面図　S＝1/30