外形図

型式：ESK-11-4

（単位：mm）
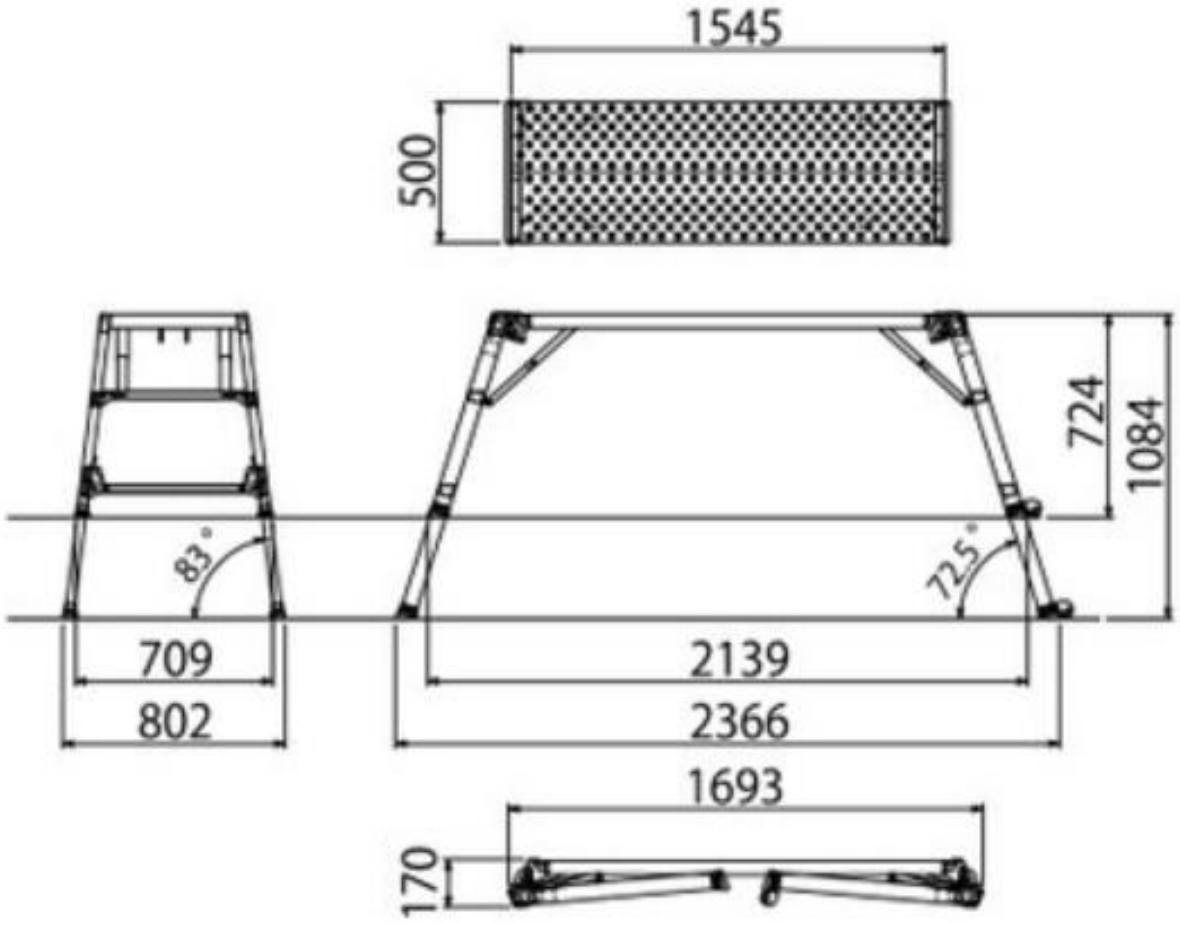
勇馬 11号