かにクレーン

MC174CW

1.72t × 1.0m

シリーズ最小、積載2tトラックに横積み可能。

（ドラム3層目 4本掛）
クラス最速ウインチスピード 10.9m/min
電気ハーネス部を集約しメンテナンス向上

アウトリガ張出・格納一括スイッチ

スイッチ一つで4本同時操作可能。

油圧走行2速切替

（1速:2.0km/h、2速:3.3km/h）

誤操作防止機能

走行レバースタンドを走行位置にセットすることにより、クレーン回路がインターロックされます。

最大作業半径／**5.17**m × **0.22**t
最大地上揚程／**5.6**m
機体幅／**590**mm

油圧走行 2速 2速切替
ハイパーラジコン
5角形ブーム 全自動4段
クレーン容量 1.72
格納時全幅 590
誤操作防止
アウトリガ 操作スイッチ
アウトリガ 一括スイッチ
転倒警報装置 3°
巻過停止 停止
燃料 ガソリン

MAEDA

かにクレーン MC174CW 1.72t×1.0m シリーズ最小・油圧走行2速

主要諸元

クレーン容量		1.72t×1.0m
最大作業半径		5.17m × 0.22t
最大地上揚程		5.6m
巻上装置	フック巻上速度	10.9m/min（ドラム3層目 4本掛）
	ワイヤロープ仕様	φ6mm × 35m
伸縮装置	ブーム形式	5角形 全自動 4段（3～4段同時伸縮）
	ブーム長さ	1.70m～2.97m～4.21m～5.45m
	ブーム伸長ストローク／伸時間	3.75m／17sec
起伏装置	ブーム角度／起時間	0°～80°／8.5sec
旋回装置	旋回角度／旋回時間	360° 連続／30sec
アウトリガ	アウトリガ方式	1段屈折ステーダンパ付、2段手動引出、油圧シリンダ直押式
	最大張出幅	(左右)3475mm×（前)3215mm×（後)3035mm
走行装置	走行方式	油圧2速モータ駆動 無段変速
	走行速度	MAX 1速 2.0km/h 2速 3.3km/h
	登坂能力	20°
	クローラ接地長×幅	1044mm×180mm
	接地圧	32.6kpa [0.33kgf/cm^2]
原動機	型式	三菱重工 GB400LE
	排気量	0.391ℓ [391cc]
	連続定格出力	6.6kw/1800rpm [9PS/1800rpm]
	始動方式	セルスタータ及びリコイルスタータ式
	使用燃料／燃料タンク容量	無鉛ガソリン／6.0ℓ
油圧	油圧ポンプ仕様	可変ピストンポンプ
遠隔制御装置	ラジコン形式	特定小電力、40波オートスキャン
	微速モード	可
	ラジコンでのアウトリガ操作	可（エンジンの始動・停止もラジコンにて可）
全長×全幅×全高		1870mm×590mm×1300mm
機械質量		1250kg
安全装置		巻過警報・停止装置、転倒警報装置、荷重計、油圧安全弁、油圧自動ロック装置、玉掛けロープ外れ止め、水準器、非常停止スイッチ

※単位は国際単位系によるSI単位表示。[ ]内は従来の単位表示を併記したものです。

格納状態

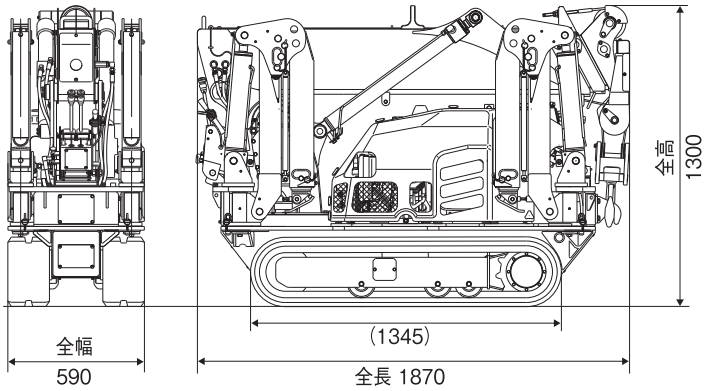

定格総荷重表（アウトリガ最大張出時）

（4本掛）

1.70mブーム		2.97mブーム		4.21mブーム		5.45mブーム	
作業半径(m)	定格総荷重(kg)	作業半径(m)	定格総荷重(kg)	作業半径(m)	定格総荷重(kg)	作業半径(m)	定格総荷重(kg)
1.00	1720	1.00	1720	1.30	1320	1.70	770
1.30	1320	1.30	1320	1.50	1120	2.00	700
1.41	1150	1.50	1120	2.00	820	2.50	660
		2.00	820	2.50	670	2.80	580
		2.50	670	3.00	530	3.00	530
		2.69	580	3.50	420	3.50	410
				3.93	370	4.00	330
						4.50	270
						5.17	220

※上記表は、水平堅土上の値です。アウトリガの設置状態・地面の状態等により転倒することもありますので十分注意してください。
※定格総荷重表は負荷時のたわみの含んだ実際の作業半径にもとづいています。
※アウトリガの張出状態及び張り具合によっては定格総荷重を吊り上げると転倒する場合がありますので注意してください。
※定格総荷重はフックブロック(20kg)の重量を含んだ重量を示します。

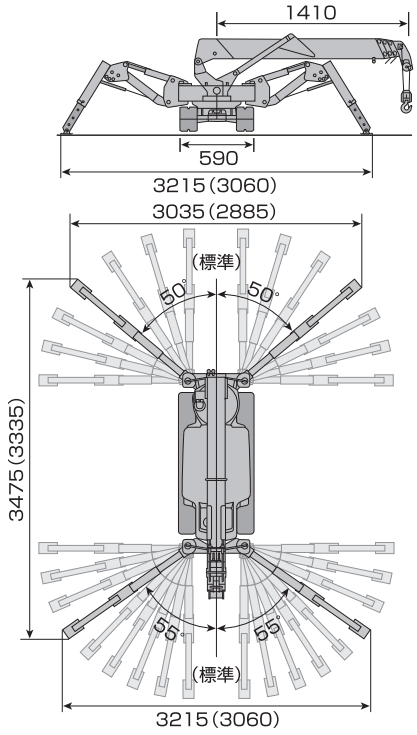

※上記のイラストは、各寸法・角度を示すためのイメージ図です。
※( )内寸法は、アウトリガ中心間距離を示します。

作業半径・揚程図

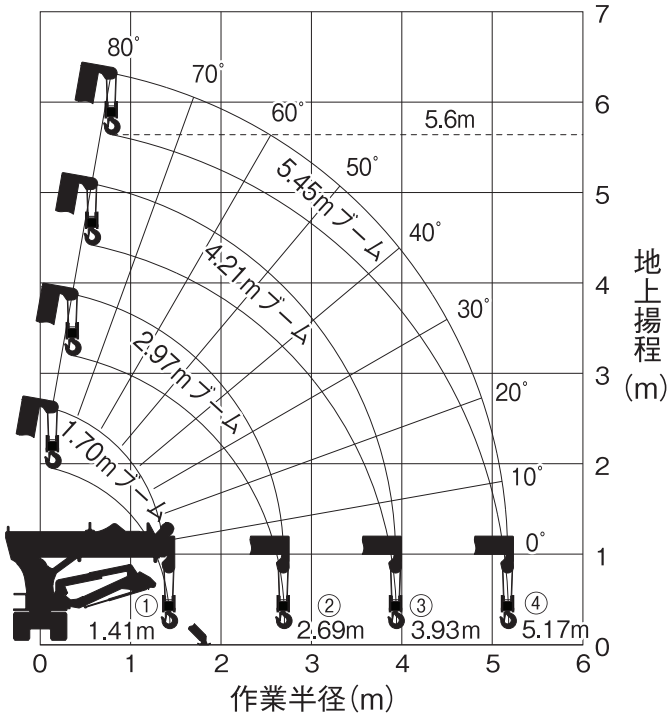

※作業半径・揚程は無負荷の状態でブームのたわみは含まれておりません。

●本仕様は改良のため、予告なく変更することがありますので、ご了承下さい。
●掲載写真は一部販売車と異なる場合があります。
●本機をご利用される際の注意事項の詳細は、取扱説明書をご覧下さい。

運転及び作業に必要な資格	■クレーンの運転／小型移動式クレーン運転技能講習修了証 ■玉掛作業／玉掛技能講習修了証

●お問い合わせは

株式会社前田製作所
〒388-8522長野県長野市篠ノ井御幣川1095
販売管理課 026-292-2228

デミング賞 実施賞受賞会社 JQA-1114 JQA-EM1247

http://www.maesei.co.jp/ maedasp@maesei.co.jp

1802B2,000④TR