訂正来歴

主	仕	様
形	式	RD－10－INW
最大搭載荷重		10，000 Kg
ロール軸トルク		160 kg－m
搭載可能直径		φ400 ～ 3，000 mmφ
ロール周速度		100 ～ 1，000 mm/min
ロール駆動電動機		0.4KW x 2台
操作方式		正 停 逆 VR リモートコントロール
電源電圧		3φ 200V 50/60HZ

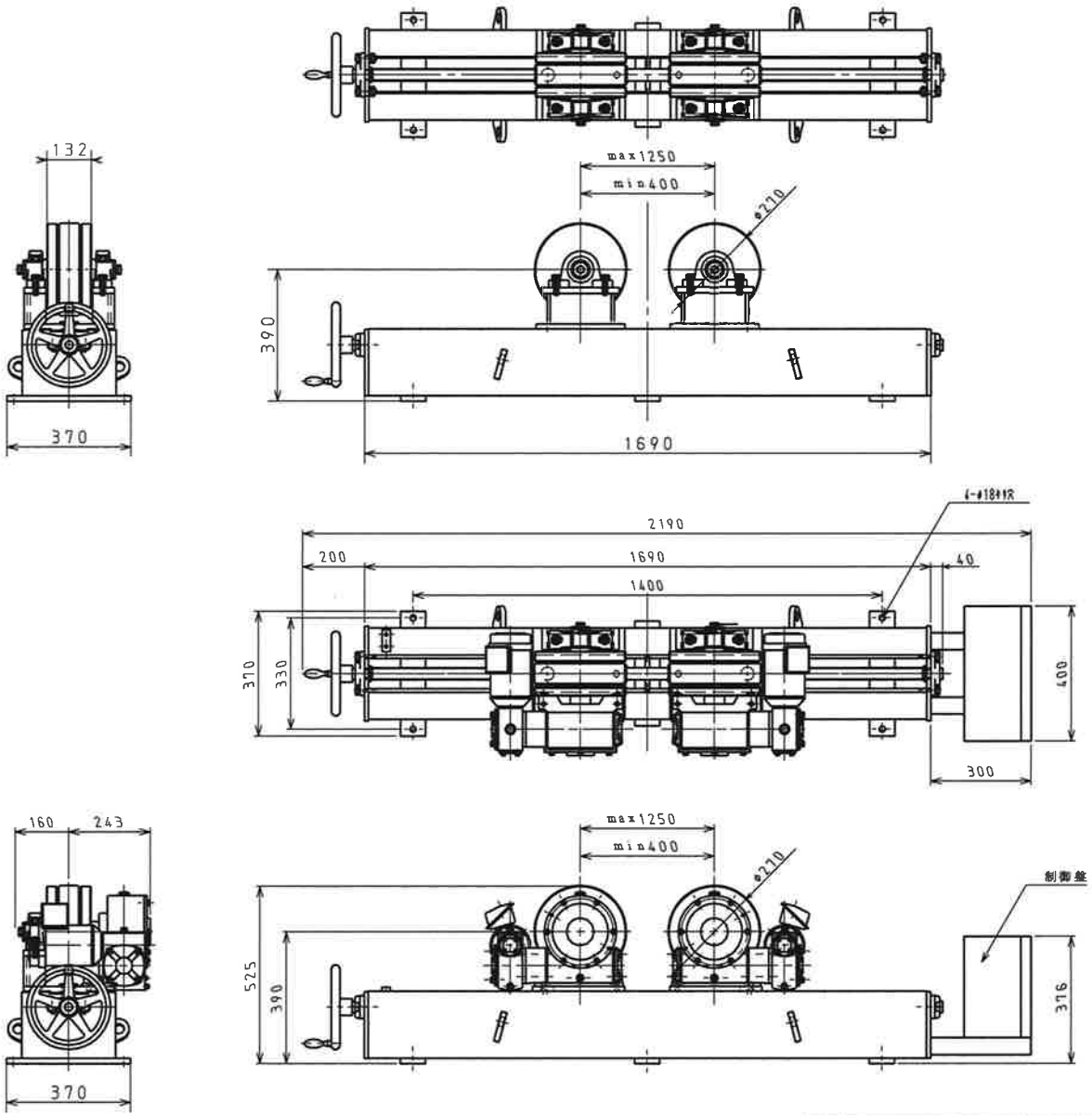

	組立図						
品番					材質	規格寸法	個数	備考
設計	中塚	作成	140314	尺度 1/10	名称	10tonターニングロール		
担当		承認			図番	RD-10-INW-A01		
マツダロー機械工業株式会社								