バルーンナイター
(発電機搭載タイプ)1kw

外形図

（単位：mm）
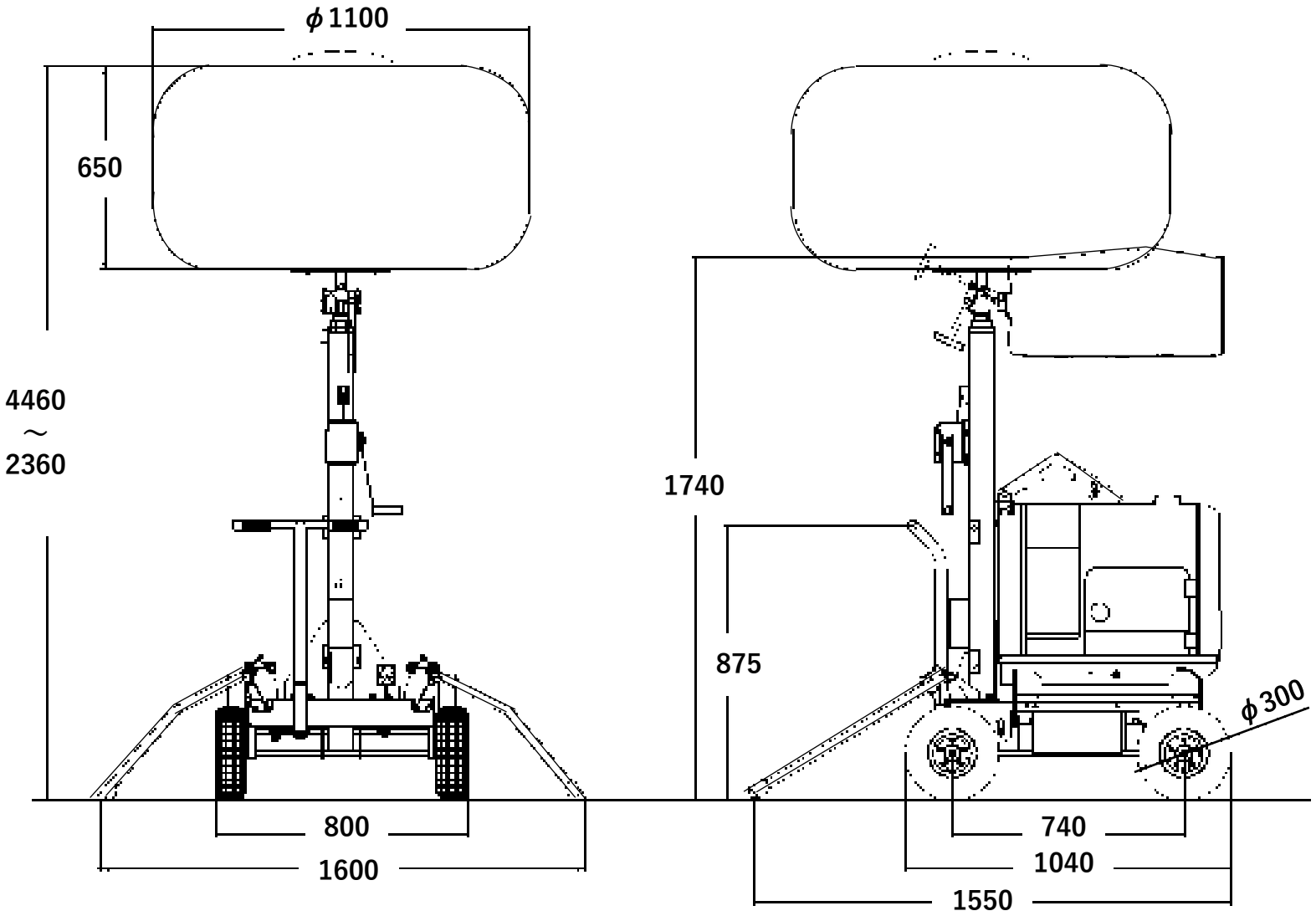
型式：LB1130FBD-1