# コードリール 漏電過負荷 防雨型

## 外形図

型式：RPW-EK33

（単位：mm）

## 特徴
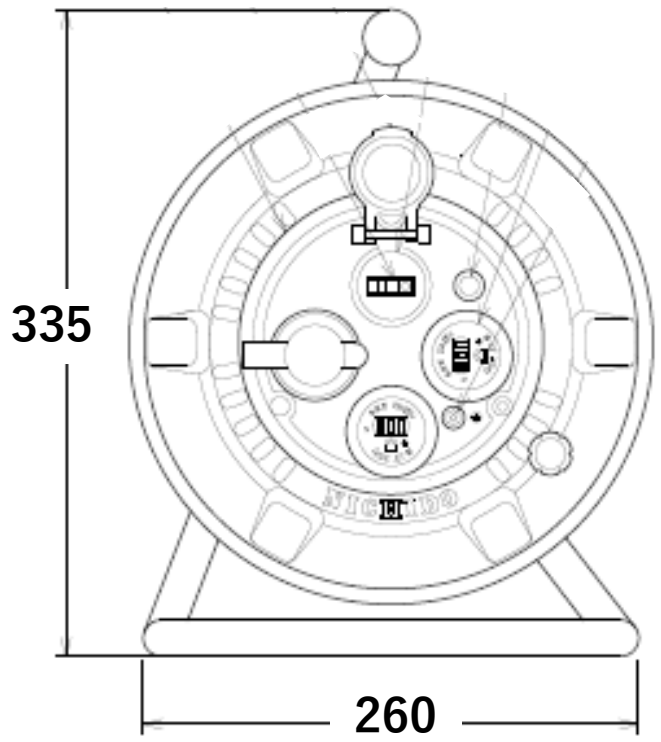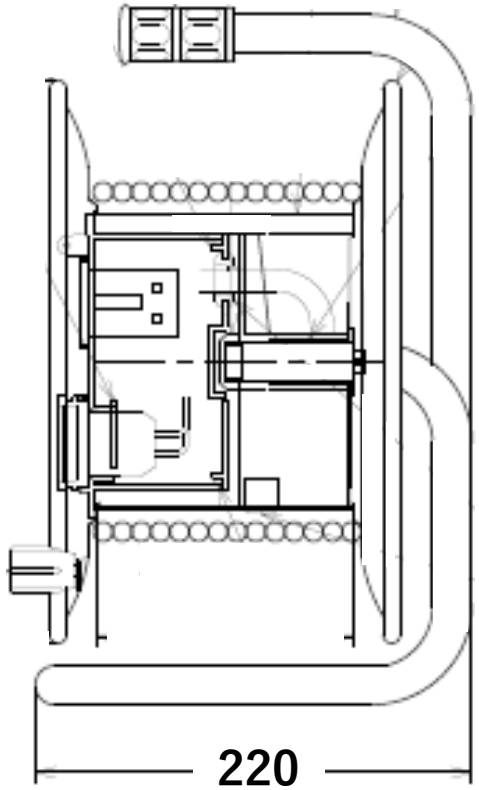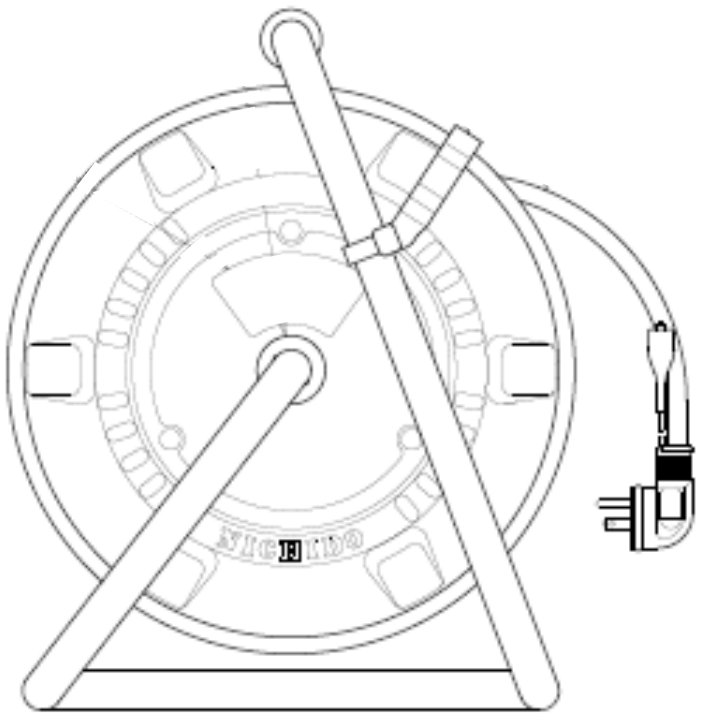
◆雨の日も安心の防雨型で安心安全のブレーカー付！
◆屋外型の電工ドラム30m巻！
◆入力プラグはポッキンプラグ！
◆ブレーカータイプは過負荷漏電保護兼用！