外形図
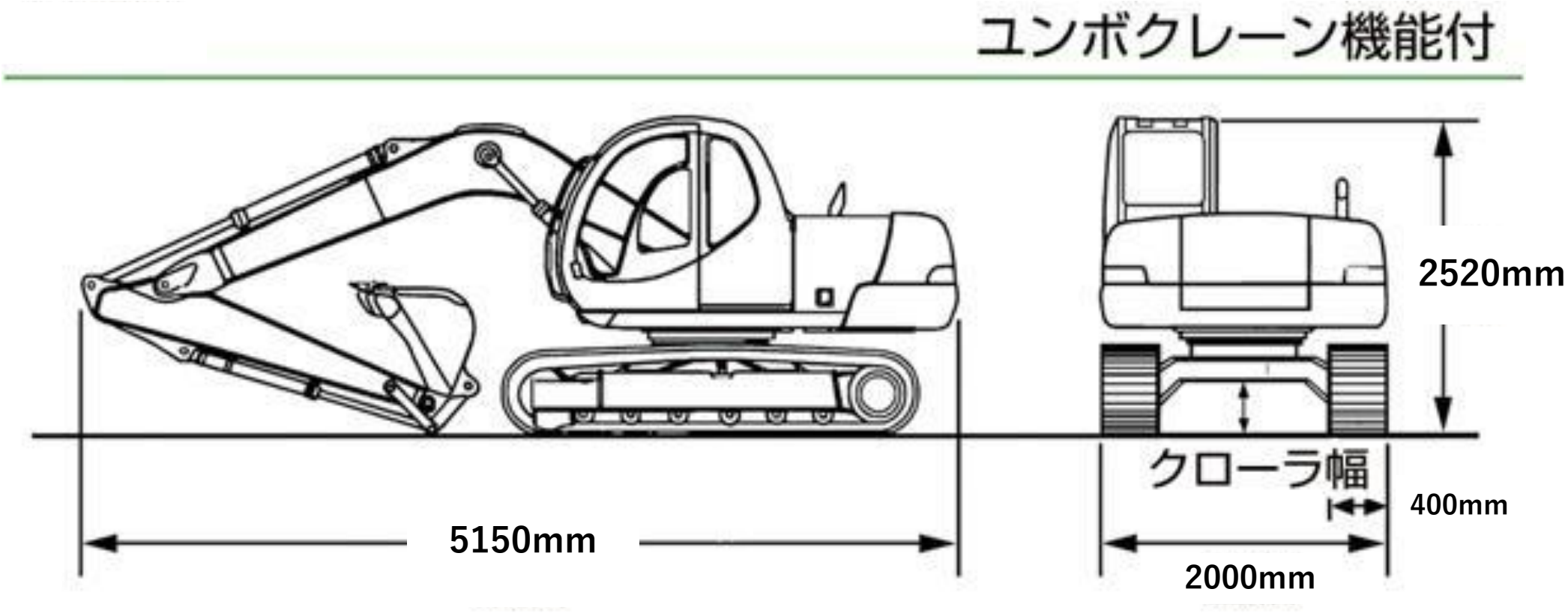
型式：RX-505