## 作業範囲図
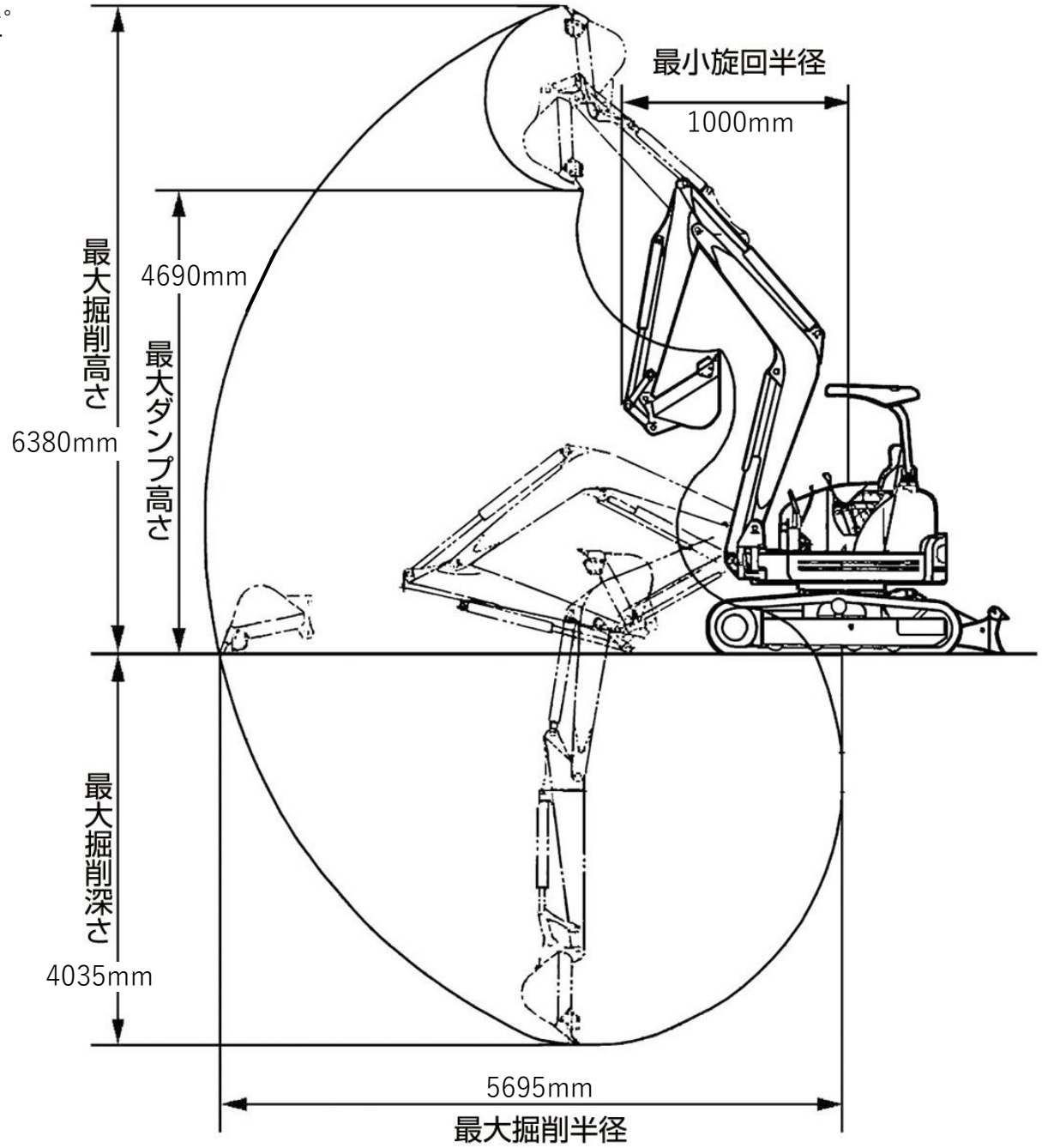
型式：RX-505 ｷｬﾉﾋﾟ