型式SK135SR-3作業範囲図クレーン
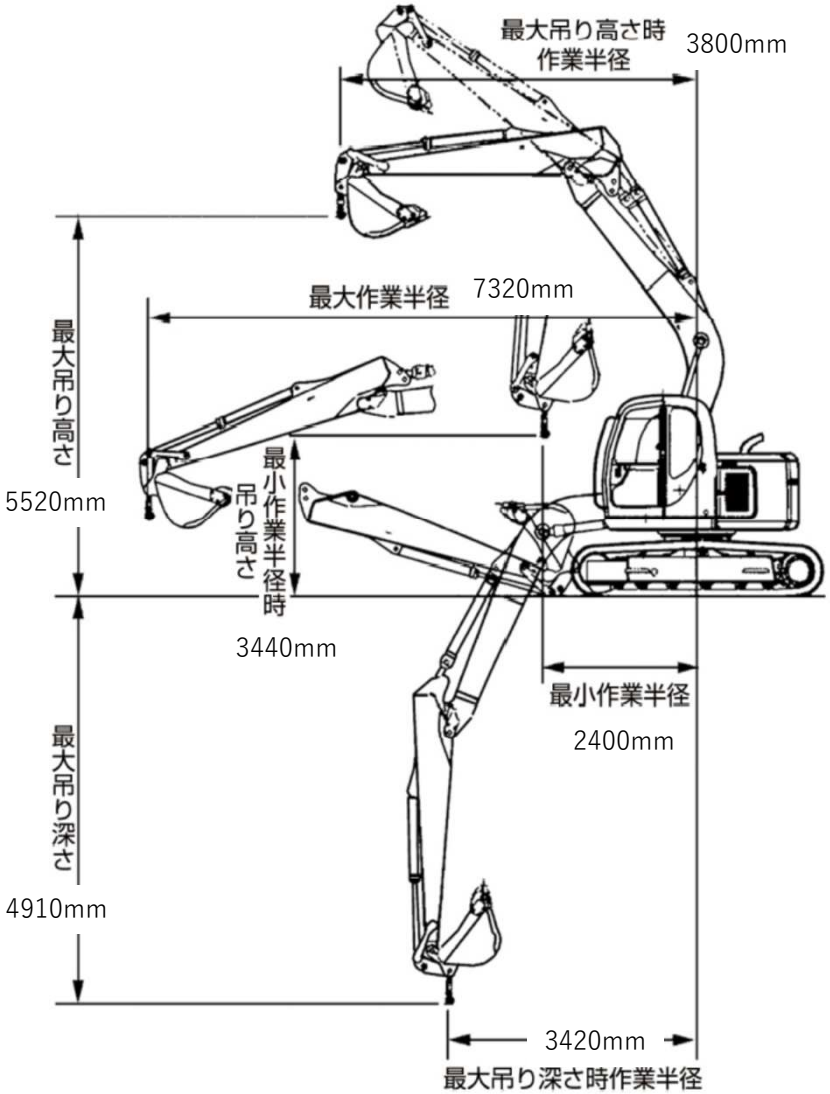
作業範囲図　　ユンボクレーン機能付