外形図
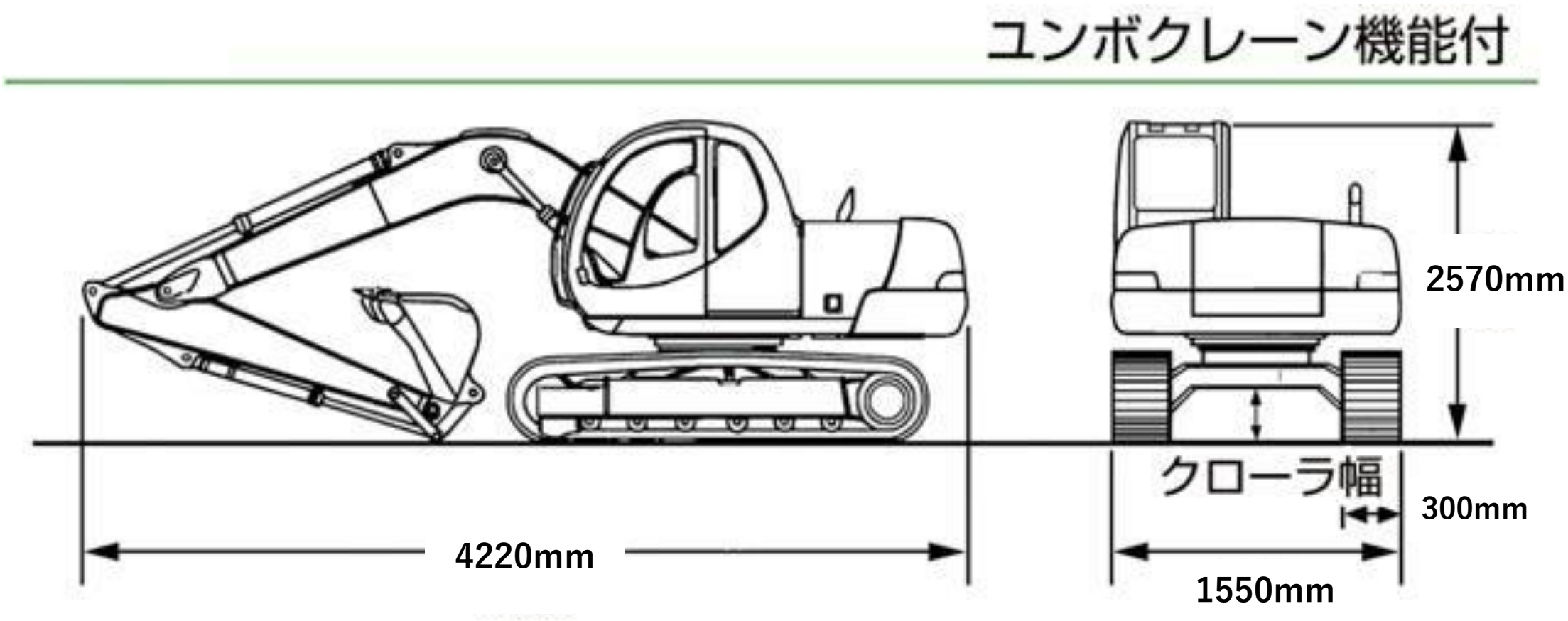
型式：SK30UR-6