作業範囲図

単位：mm

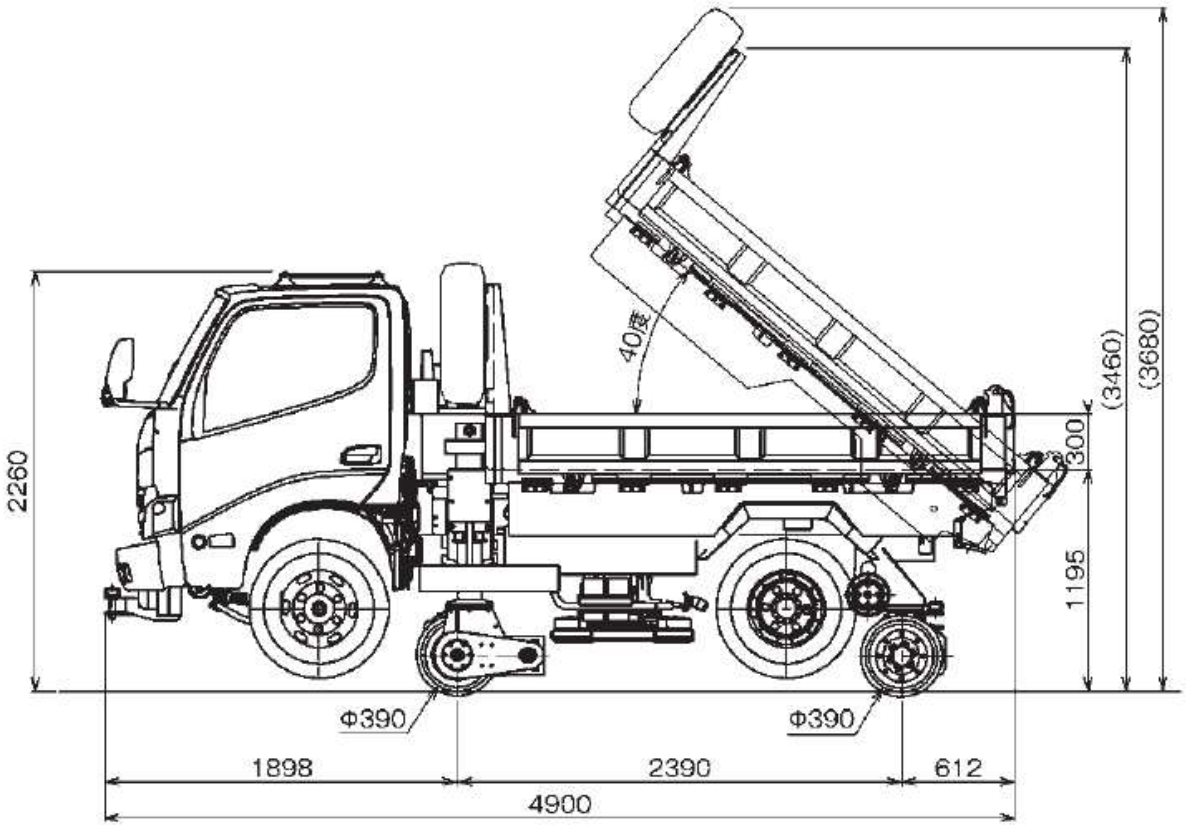
2260
40度
(3460)
(3680)
300
1195
Φ390
Φ390
1898
2390
612
4900

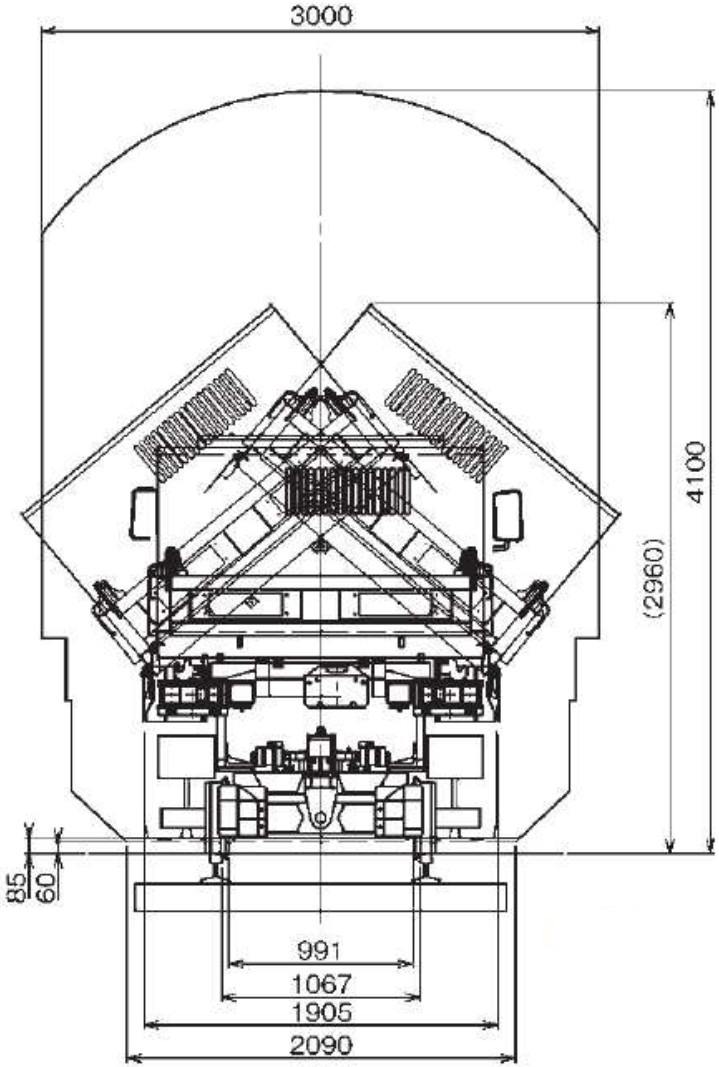
3000
4100
(2960)
85
60
991
1067
1905
2090