作業範囲図

型式：SK135SR-5 ｸﾚｰﾝﾊｲｶﾝ

（単位：mm）
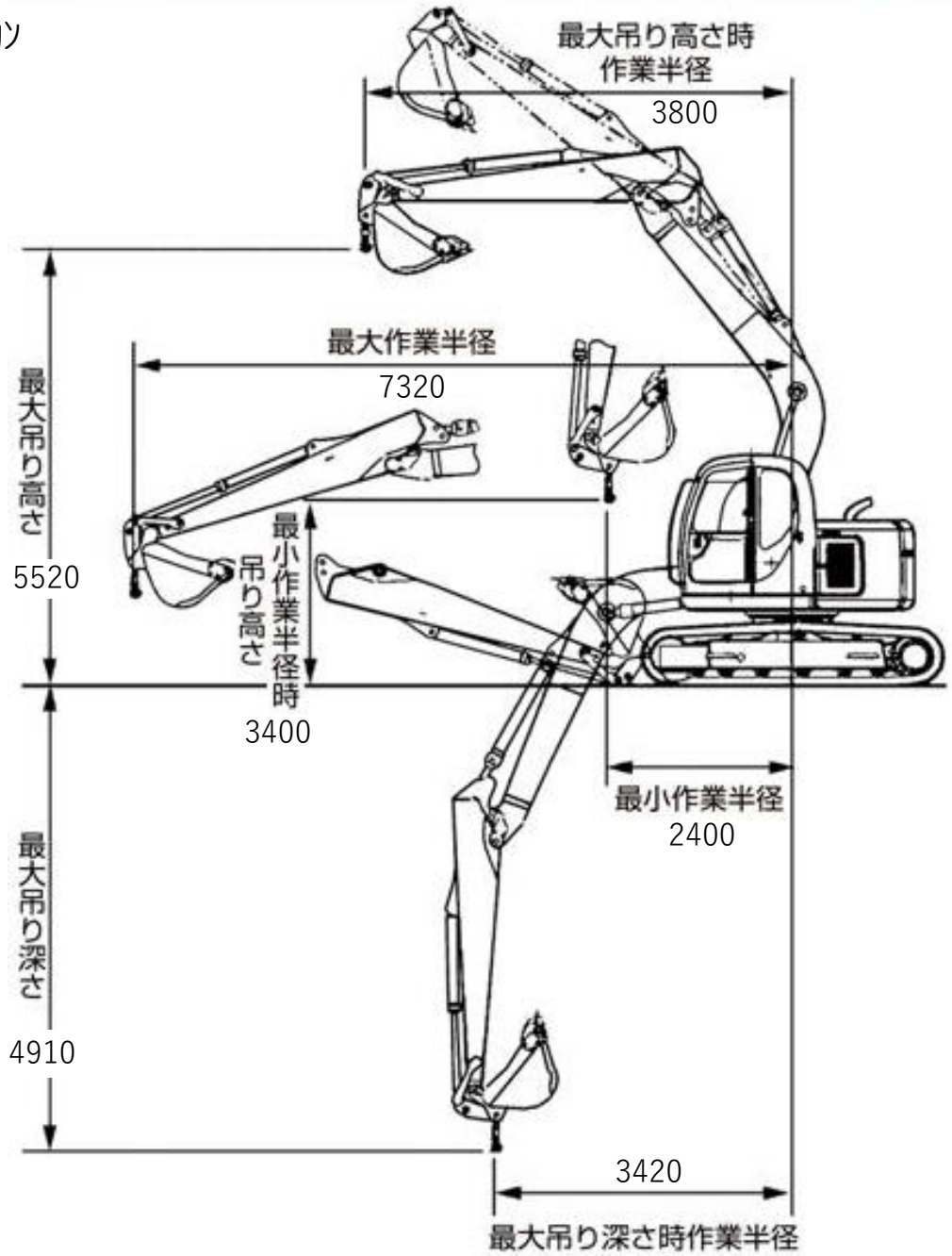
ユンボクレーン機能付