ユンボ0.45㎥後方小旋回
クレーンN&B ゴム

外形図

（単位：mm）
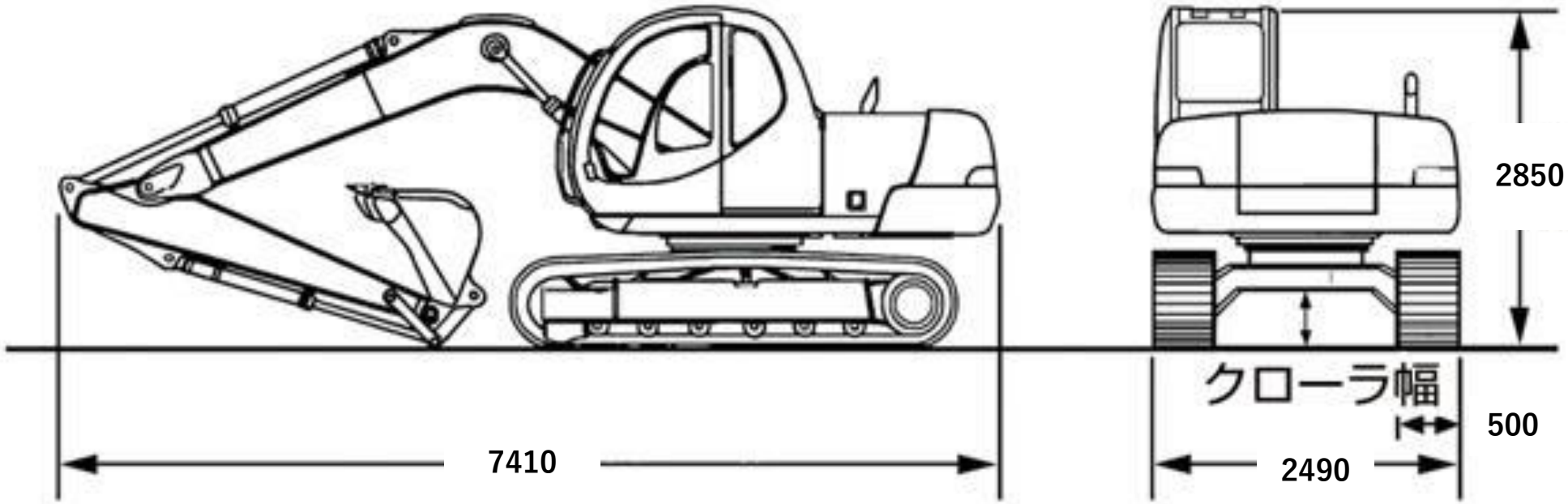
型式：SK135SR-5(ｸﾚｰﾝﾊｲｶﾝﾂｷ)