作業範囲図

型式：SK135SR-5R
ｸﾚｰﾝﾊｲｶﾝﾂｷ

（単位：mm）
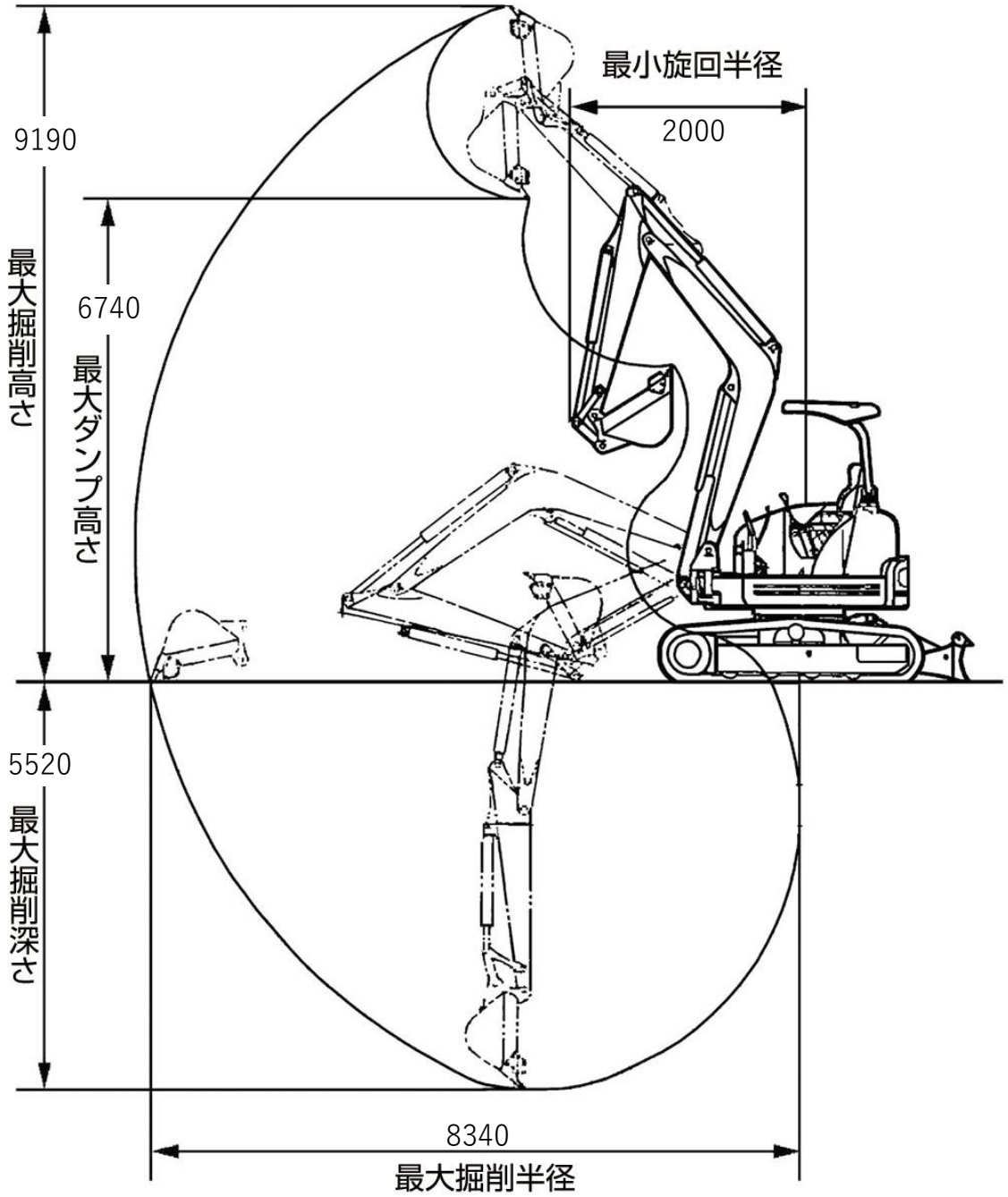
ユンボ後方小旋回