外形図

型式：SK135SR-3
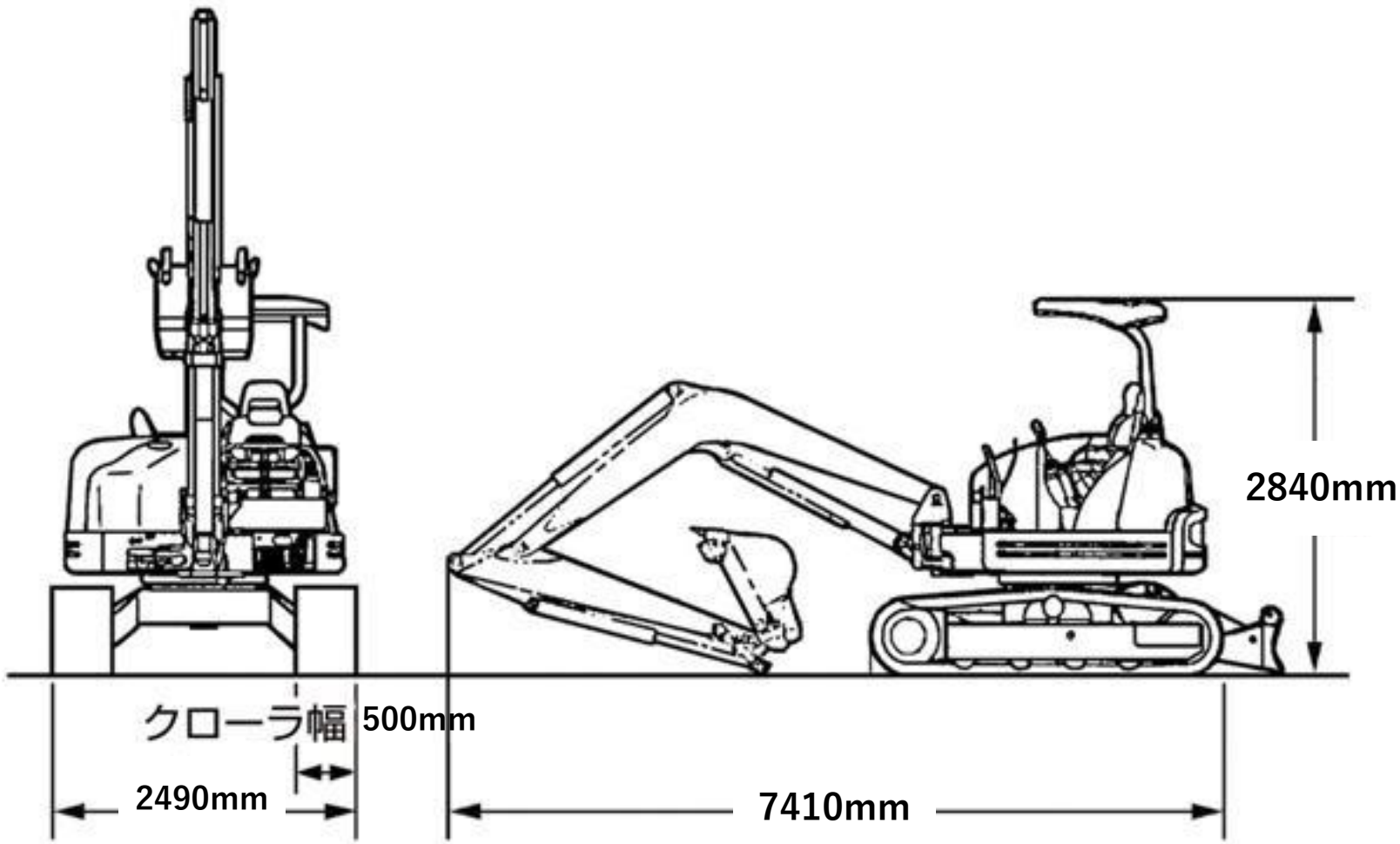
ユンボ後方小旋回