テーブルリフト 7.9m スリム

外形図

型式：2632ES
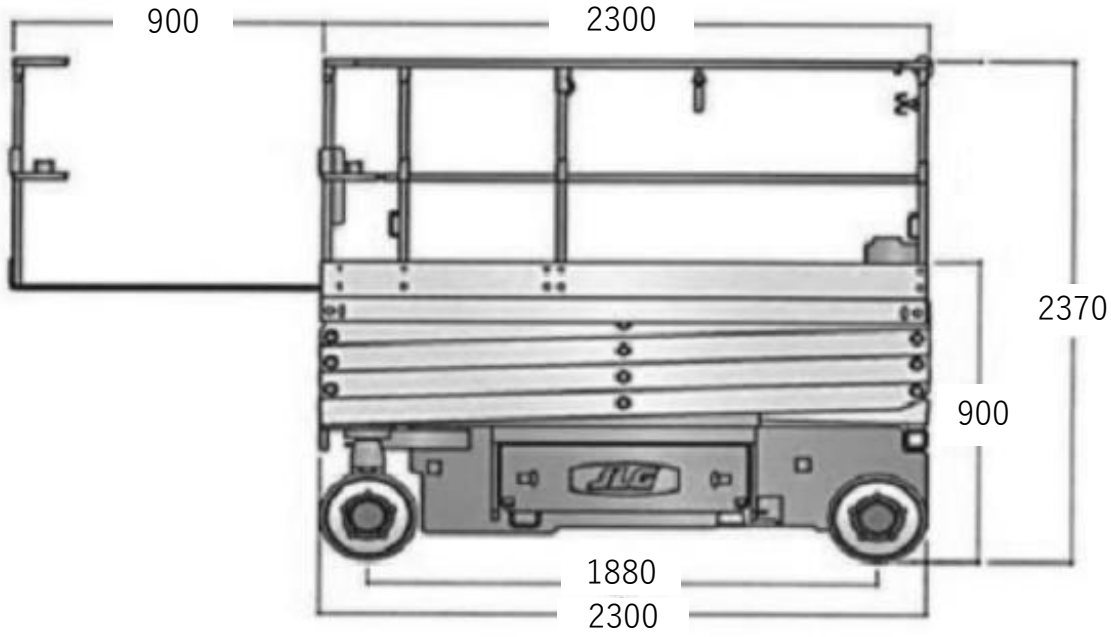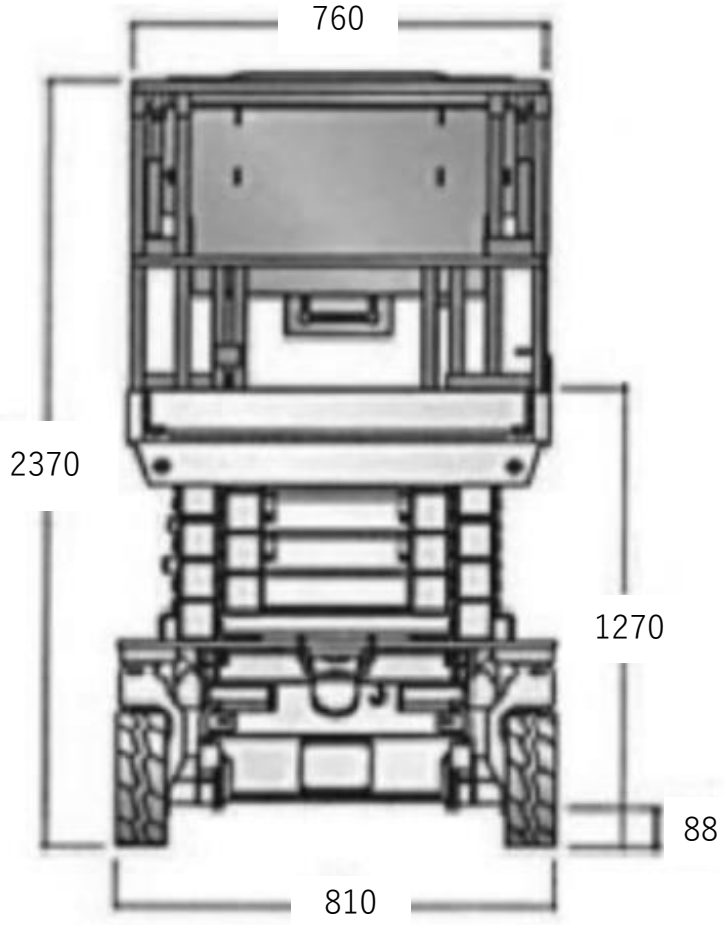
（単位：mm）