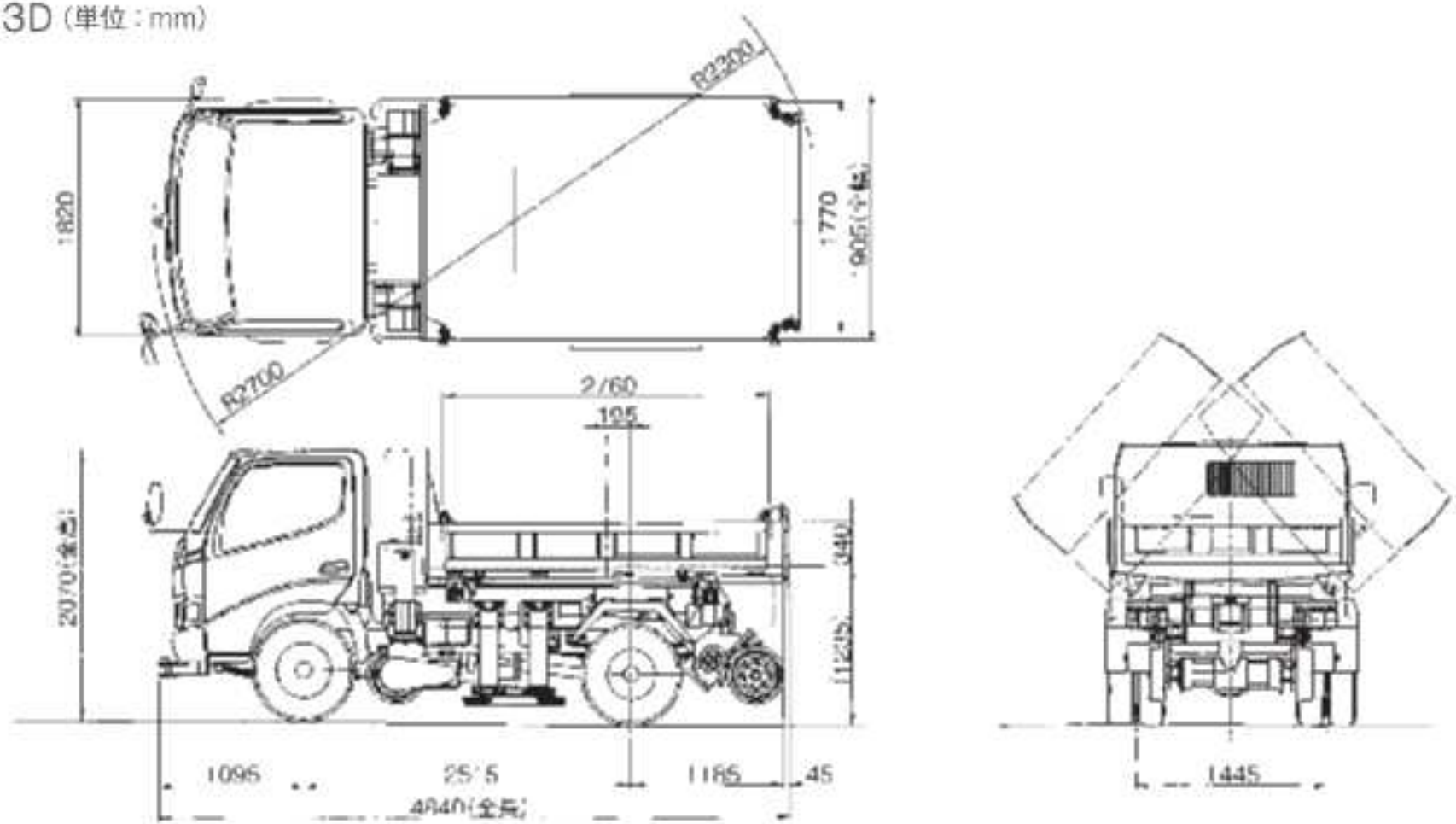■外形図：T33D（単位：mm）