外形図

型式：U-20-3α
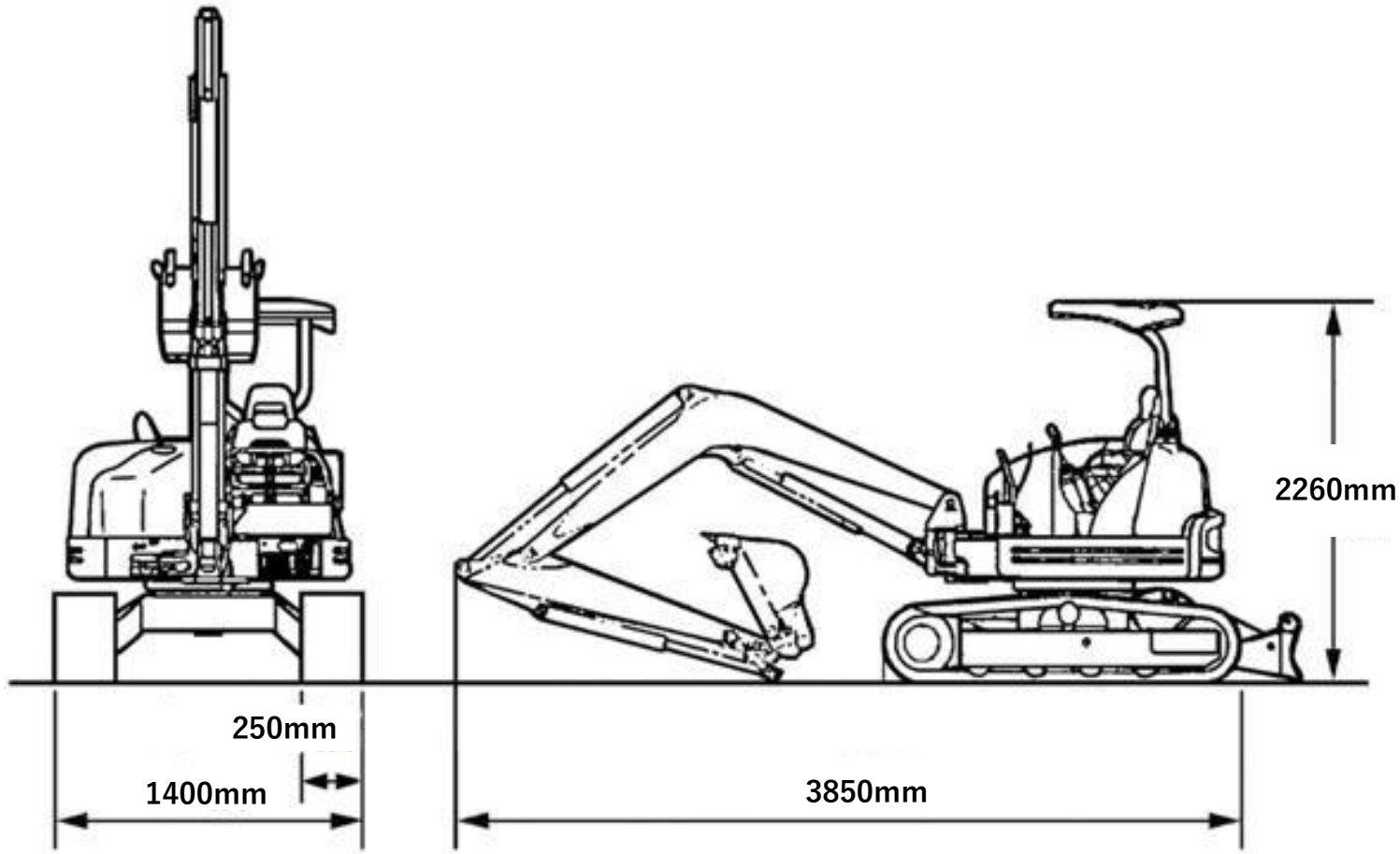
ユンボ後方小旋回