外形図

型式：PC200-8
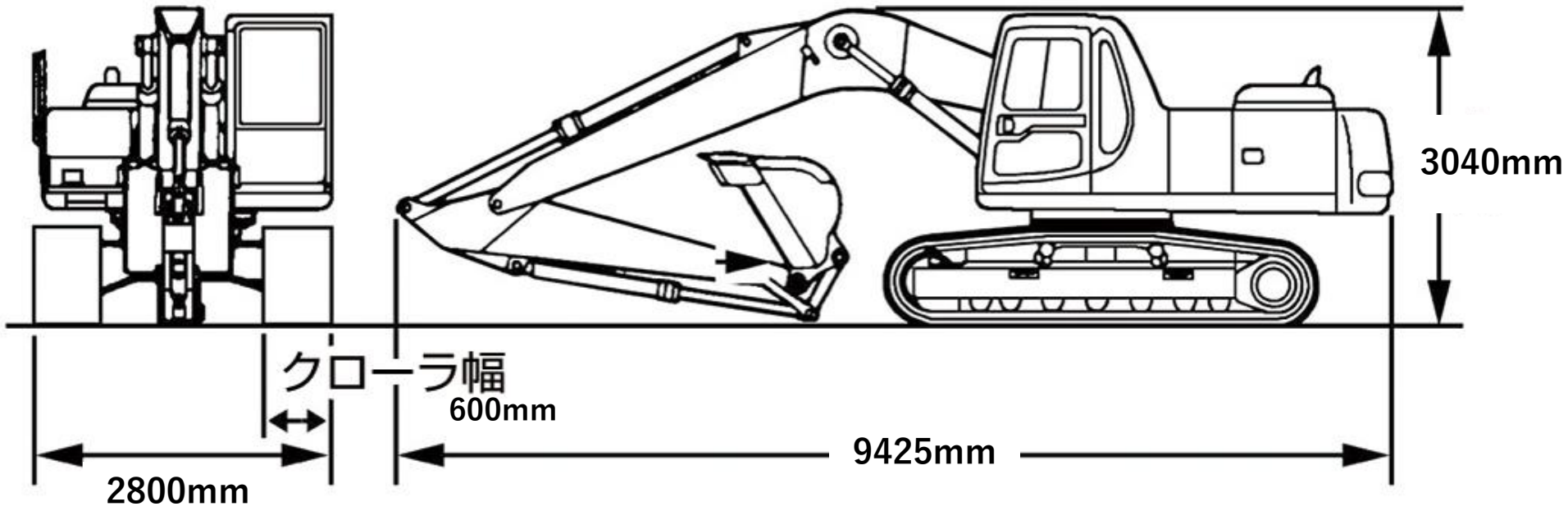
ユンボ標準