外形図

（単位：mm）

型式：CPS

特徴

◆使いやすいｺｰﾄﾞﾚｽﾀｲﾌﾟ！
◆単管ﾊﾟｲﾌﾟや型枠保持材に差し込んで使用可能！
◆型枠の外側から振動を伝えて打設と表面仕上げに最適！
◆小回りが効き作業効率の向上が図れており足場の悪い現場にも最適！

振動部/幅　80㎜
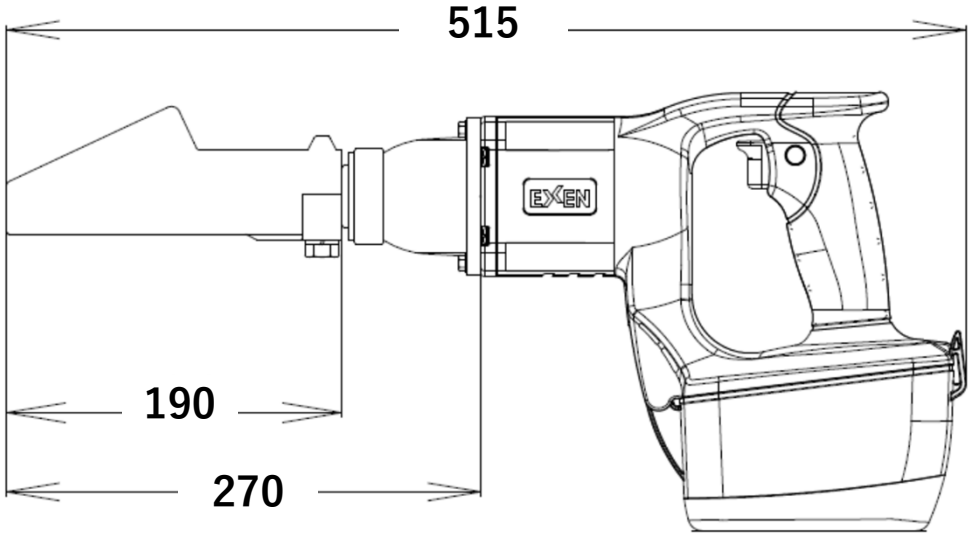
運転時間/約20～25分