機式:F30-005A

制御盤			
番号	部品名称	番号	部品名称
1	周波数計	11	エンジン計器パネル
2	交流電流計		デジタル表示：（回転速度、水温、油圧、バッテリ充電電圧、積算時間） 警報表示：（水温上昇、油圧低下、エアクリーナ目詰り、燃料残量低下） 燃料残量段階表示
3	交流電圧計		
4	電圧調整器		
5	遮断器（三相出力用）		
6	遮断器（単相出力用）		
7	電源表示灯		
8	漏電継電器		
9	パネルライト		
10	パネルライトスイッチ	12	スタータスイッチ
		13	予熱／異常表示灯
		14	非常停止ボタン
		15	速度切替スイッチ
		16	周波数切替スイッチ

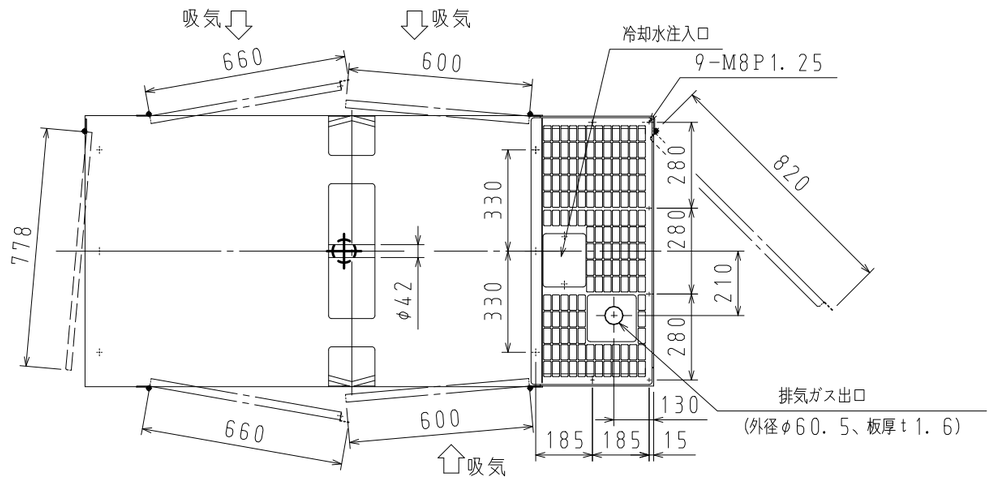

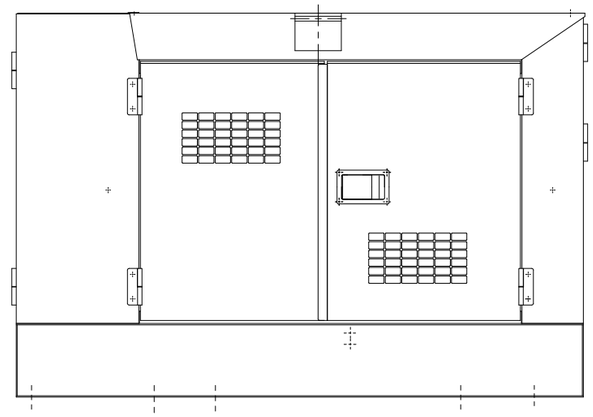

A矢視図

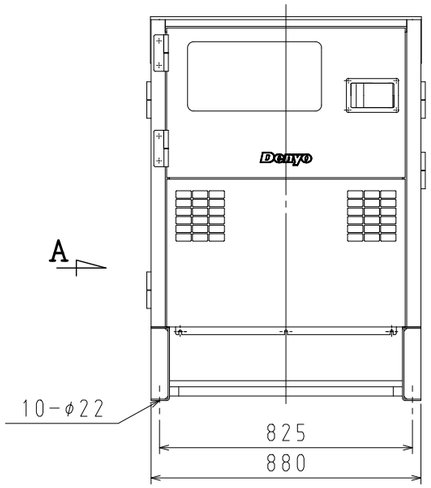

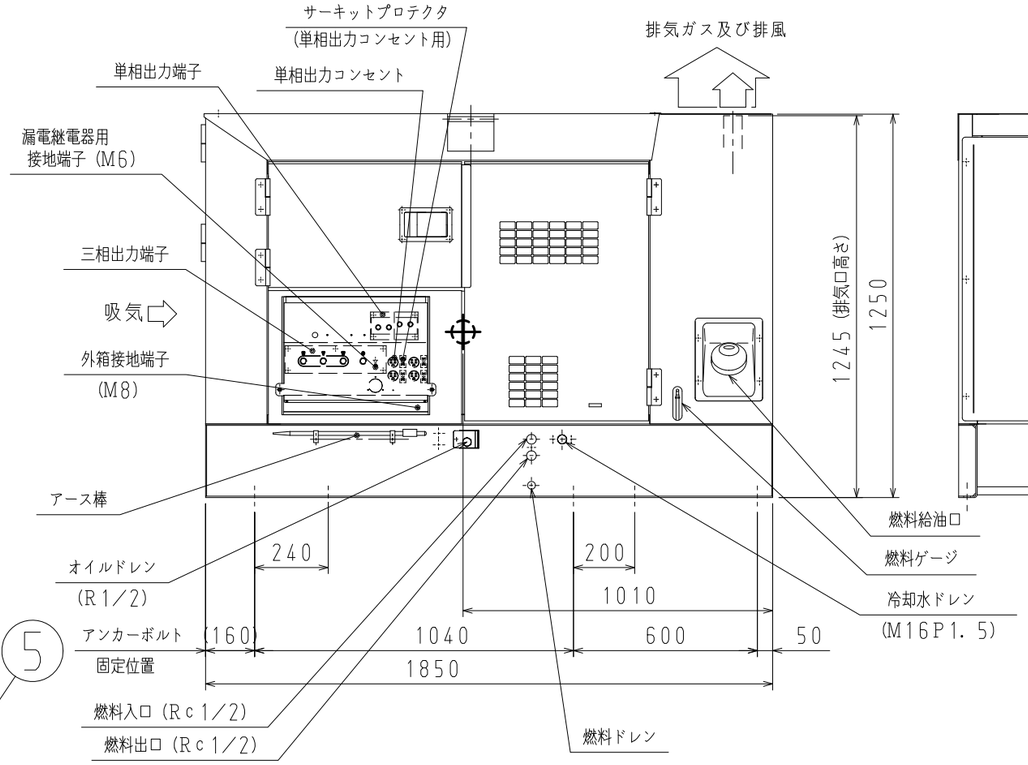

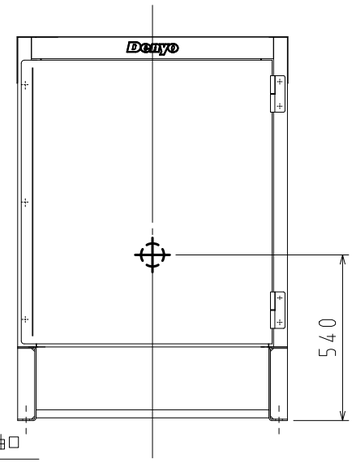

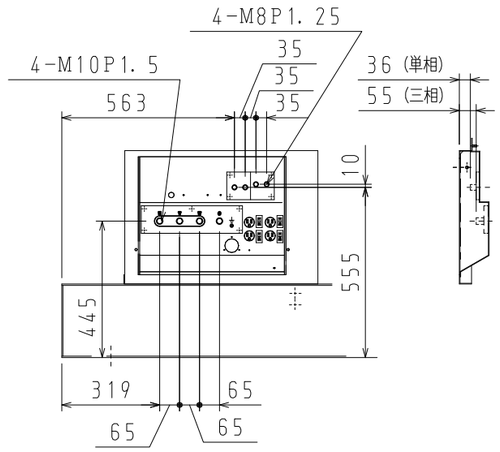

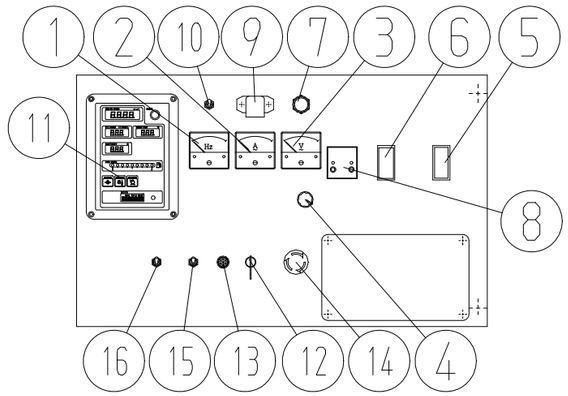

制御盤詳細図（1：10）

エンジン：クボタ V3800-DI-T-K3A
発電機：DB-0501KU
乾燥質量：985kg
整備質量：1100kg
燃料タンク：100L
バッテリー：115D31R×1

：重心位置

承認	検図	担当	型式
山口 健	尾鷲 真一	李 聖規	DCA-45LSK
作成日	2014.09.29	尺度 1:20	図面名称 外形図
デンヨー株式会社 Denyo Co.,Ltd.			図面番号 B38013 21113A