外観三面図

スタンド仕様

単位：mm

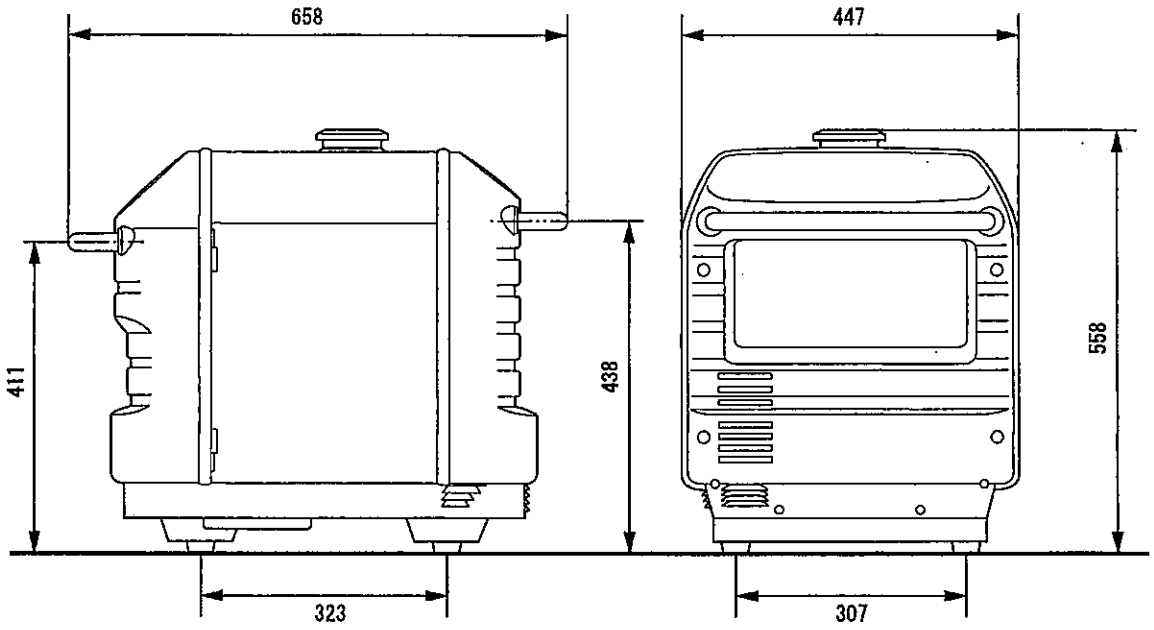

ホイール仕様
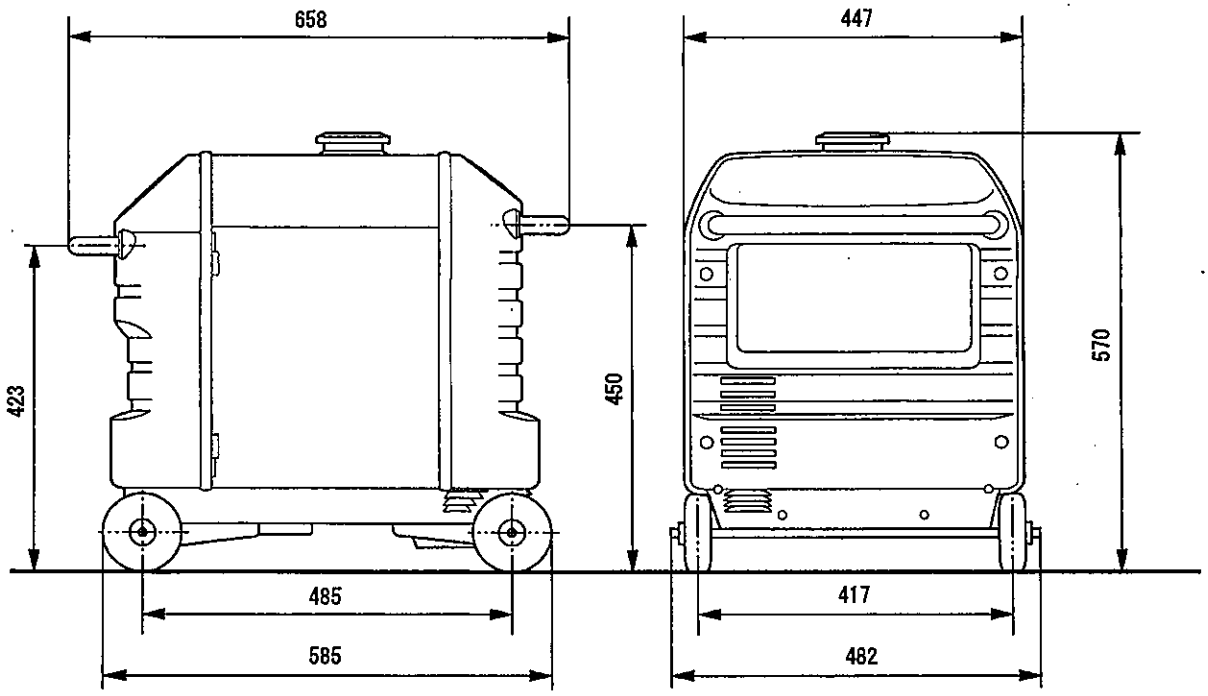
単位：mm