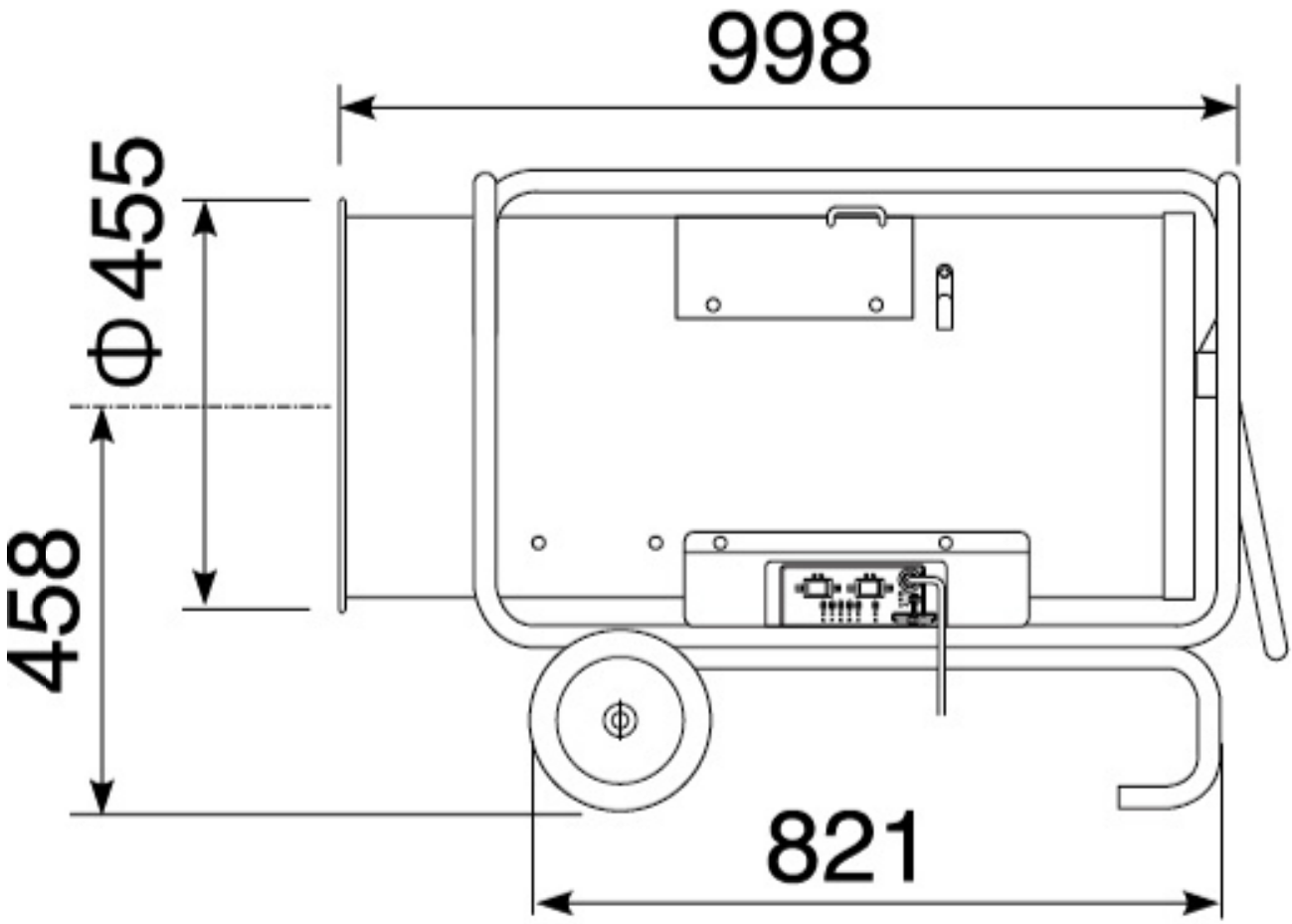
998
Φ455
458
821

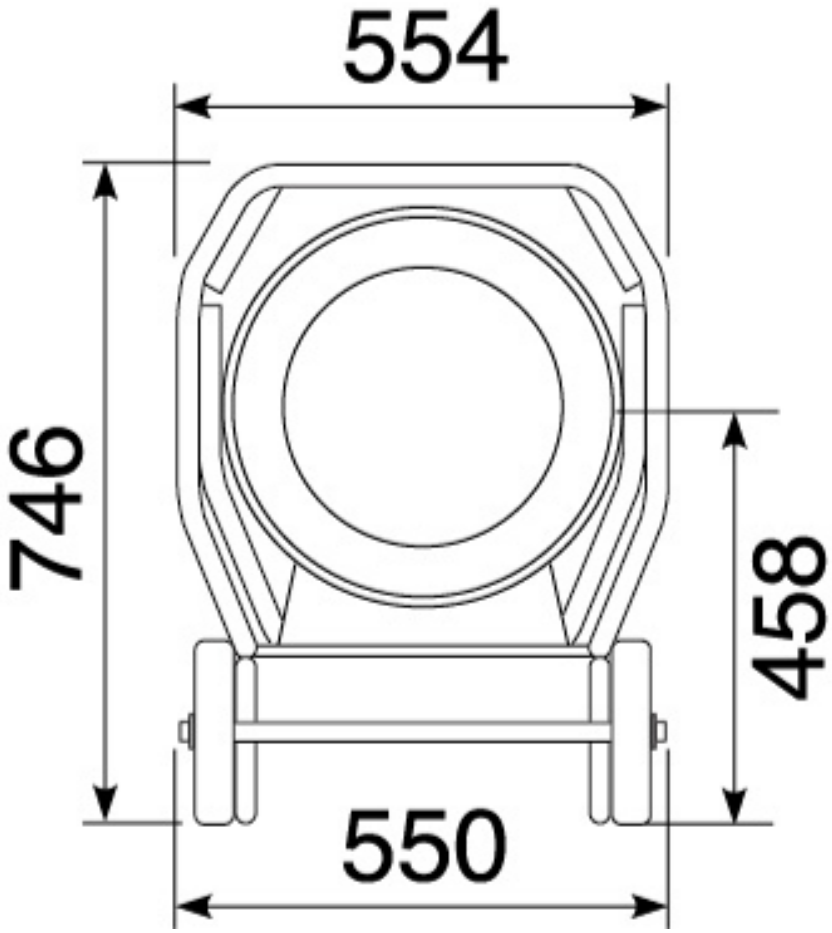
554
746
458
550