基にした図面	10406 20000

仕上精度Ra標準 FINISH MACHINING ACCURACY Ra STD.		普通寸法差 VARIATION OF TOLERANCE			符号 MARK	年月日 DATE	改訂理由 ALTERATIONS	担当 NAME	承認 APPROVED
12.5a	(▽ 50Z)	寸法 OVER TO INCL.	機械加工 MACHINING	板金加工 PLATE WORK	1	2018. 8. 28	PO金物改549号により 00→01	田中	
6.3a	(▽▽ 25Z)	0 4	±0.1	±0.5					
1.6a	(▽▽▽ 6.3Z)	4 16	±0.2	±0.8					
0.70a	(▽▽▽▽ 0.8Z)	16 63	±0.3	±1					
		63 250	±0.5	±1.5					
		250 1000	±0.8	±2					
		1000		±3					

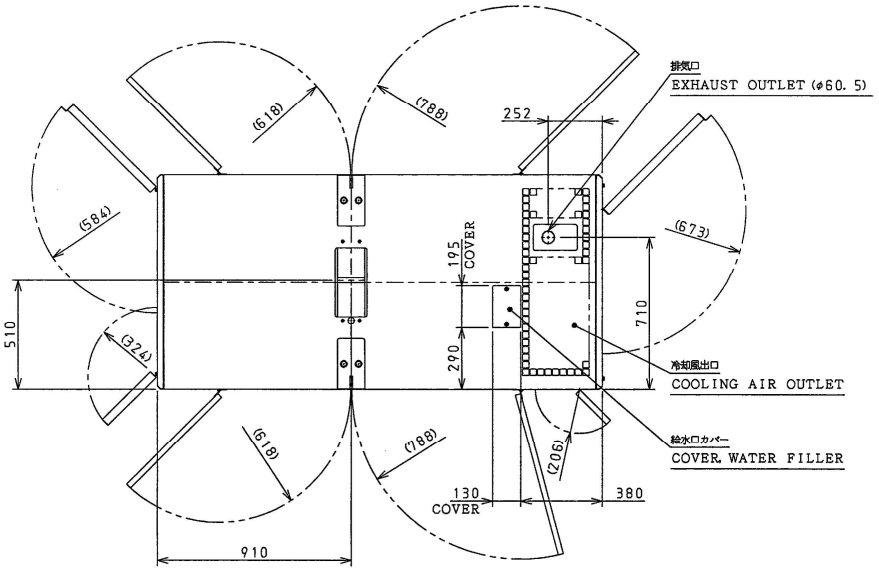

仕様
SPECIFICATION

発電機 GENERATOR	部品番号 PARTS NO.	10407 30001	
	相数 PHASES	三相、4線式 3φ, 4-WIRES	
	力率 POWER FACTOR	80%	
	周波数 FREQUENCY	50/60Hz	
	交流出力 OUTPUT	50/60kVA (40/48kW)	
	電圧 VOLTAGE	200/220V	400/440V
	電流 CURRENT	144/157A	72.2/78.7A
	回転速度 SPEED	1500/1800 min⁻¹	
	単相出力 SINGLE PHASE OUTPUT	7.5/8.25kVA×2 100/110V	
エンジン ENGINE	名称 MODEL	いすゞ BJ-4JJ1X	
	型式 TYPE	水冷4サイクル、直接噴射式、過給機・給気冷却器付 4-CYCLE, WATER-COOLED, DIRECT INJECTION, TURBO CHARGED, AIR TO AIR INTERCOOLED	
	気筒数 NUMBER OF CYLINDER	4	
	総排気量 TOTAL STROKE VOLUME	2.999L	
乾燥質量 NET DRY MASS		APPROX 1,260kg	
全装備質量 OPERATING MASS		APPROX 1,630kg	

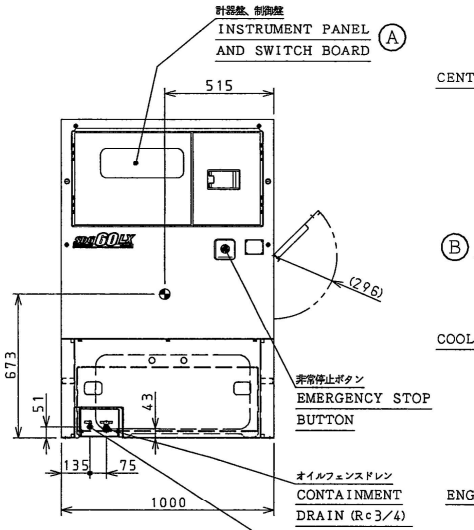

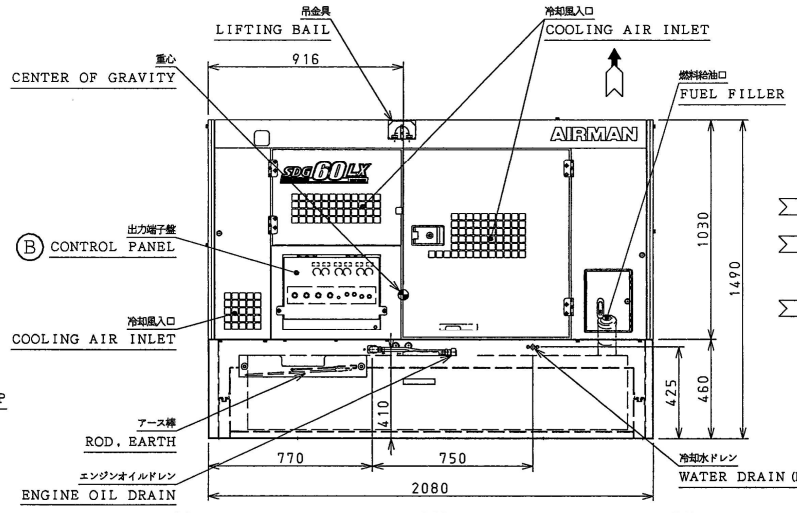

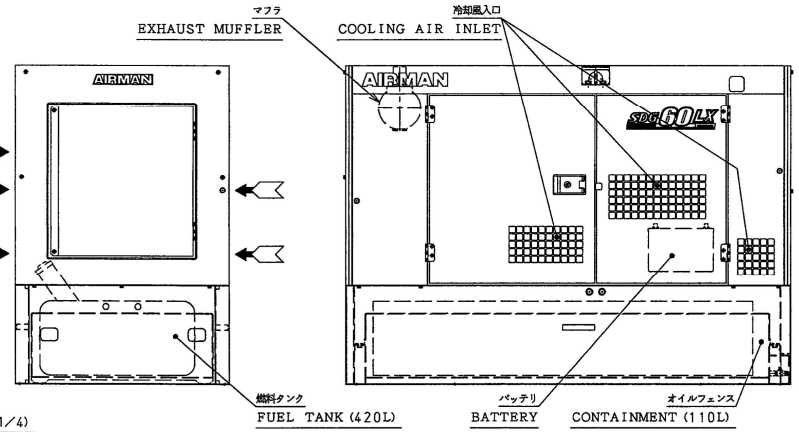

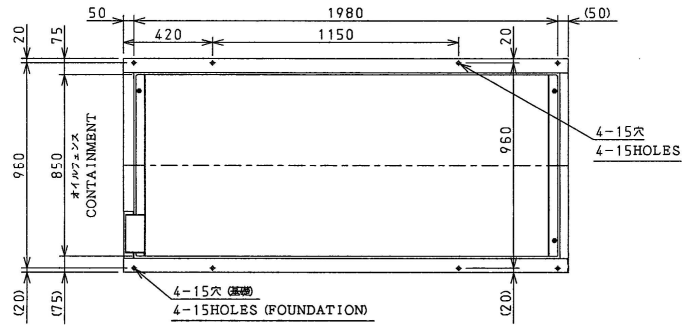

見出 INDEX	部品番号 PARTS NO.	部品名称 PARTS NAME	個数 QUANTITY	材質 MATERIAL	備考 REMARKS

型式 MODEL	SDG60LX-5B1N	尺度 SCALE 1:25	承認 APPROVED 増田 / 検図 CHECKED 小島 / 製図 DRAWING 大山 / 製図日 DATE 2018. 2. 28
材質 MATERIAL	———		
三角法 THIRD ANGLE PROJECTION		部品名称 PARTS NAME	SILENT SEMI-PORTABLE GENERATOR
北越工業株式会社 HOKUETSU INDUSTRIES CO., LTD.		部品番号(図番) PARTS NO. (DRAWG. NO.)	10407 30001-1/2 1

計算質量 CALCULATING MASS	— kg	素材質量 MATERIAL MASS	— kg	製品質量 PRODUCT MASS	— kg	水圧試験 HYDRAULIC TEST	— MPa

A-3

I CAD