仕上記号 NES K011010	
▽▽▽▽	0.8S以下
▽▽▽	6.3S以下
▽▽	25S以下
▽	50S以下
	寸法制限等で切削を必要とするところ（仕上シロ不要）
	クライシタ・ヤスリ等で処理

普通寸法差 NES K011010		
削り加工	中級	級
寸法区分	許容差	
0.5以上 6以下	±0.1	
6を こえ 30以下	±0.2	
30を こえ 120以下	±0.3	
120を こえ 400以下	±0.5	
400を こえ 1000以下	±0.8	
1000を こえ 2000以下	±1.2	
鋳造品	中級	級
その他（板金加工品等）	粗級	級
寸法区分	許容差	
30以下	±0.5	
30を こえ 120以下	±0.8	
120を こえ 400以下	±1.2	
400を こえ 1000以下	±2.0	
1000を こえ 2000以下	±3.0	
2000を こえ 4000以下	±4.0	

型式	図面表番号
NES100TI2	・
	・
	・
	・
	・
	・
	・
	・
	・
	・
	・
	・

寸法公差等級 JIS B 0405-V

工号	装置	所要数／台
親図面番号		

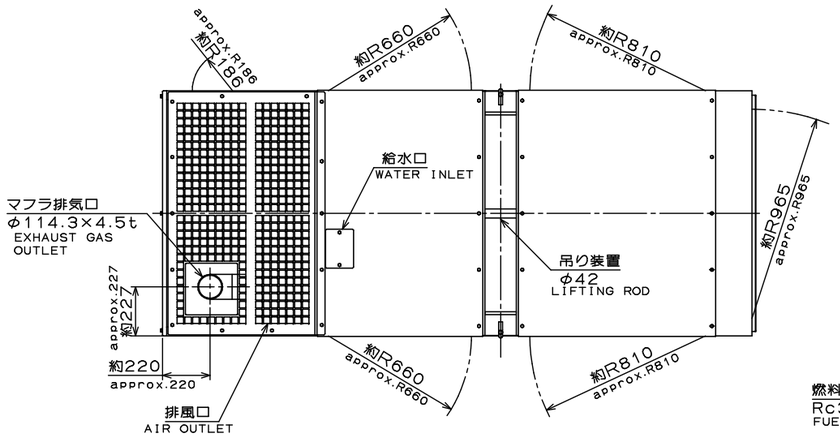

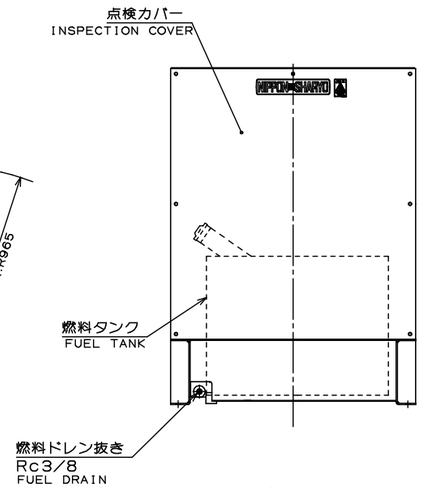

A 矢視
A VIEW

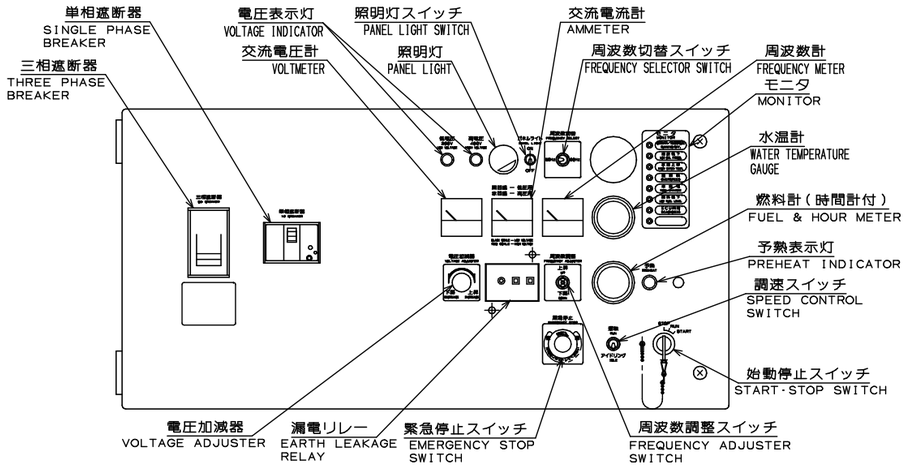

制御盤 詳細図
CONTROL PANEL DETAIL VIEW
（S=1/6）

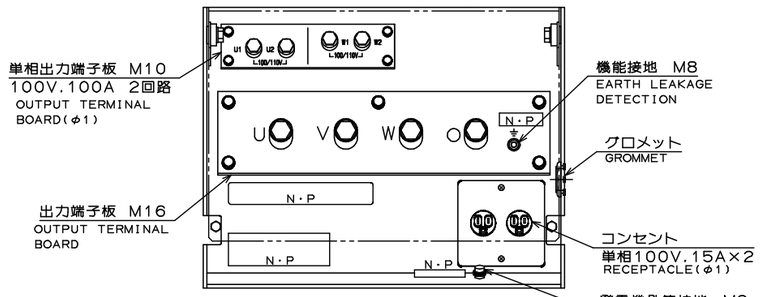

出力端子板 詳細図
OUTPUT TERMINAL BOARD DETAIL VIEW
（S=1/6）

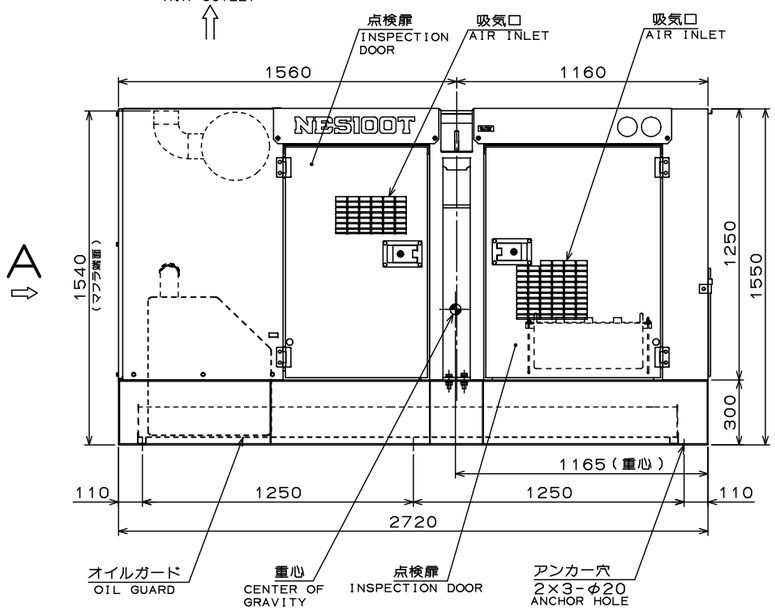

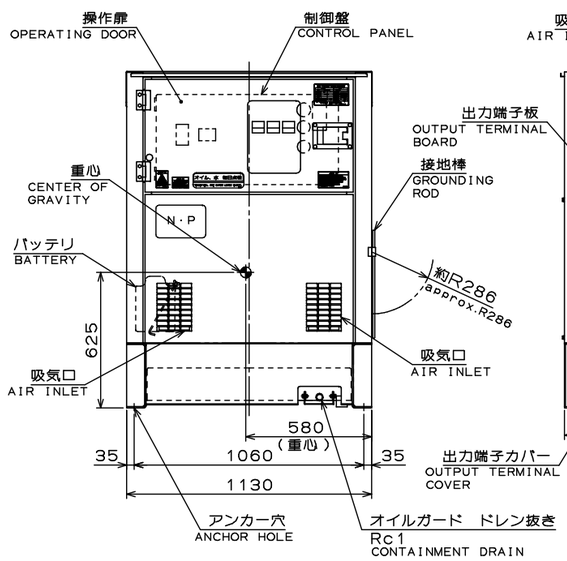

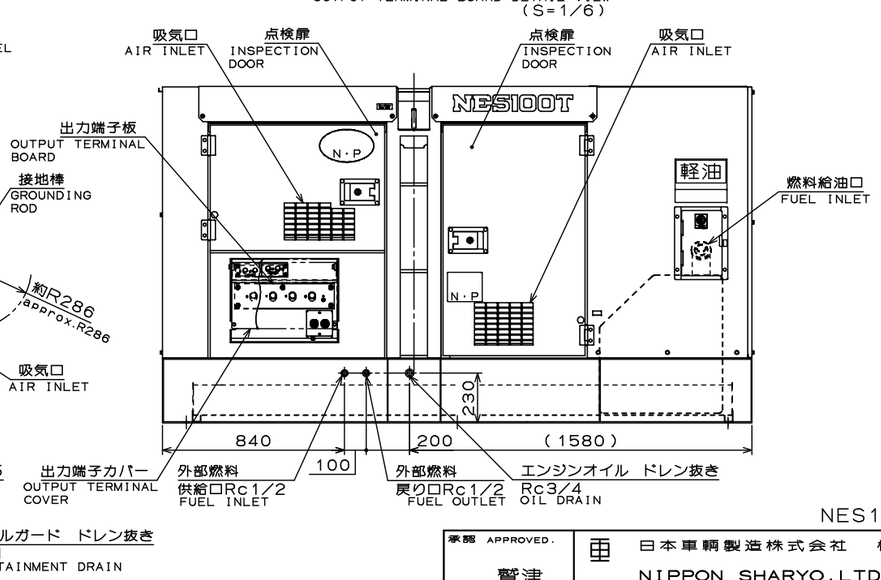

乾燥質量：1900kg
（DRY MASS）
運転整備質量：2150kg
（WET MASS）

NES100TI2

承認 APPROVED.	日本車輌製造株式会社 機電本部 NIPPON SHARYO.LTD.
鷲津	名称 TITLE ディーゼル発電装置外形図 D/G SET OUTLINE
田中	
製図 DRAWN 東	元図 ORGNO. / 作成 DATE 15.12.10 / 尺度 SCALE 1/20
単位 UNIT mm	図番 DRG.NO. P100C3648
変更 CHANGE	DATE ・ ・ 出図 枚

照号 ITEM NO	名称 DESCRIPTION	部品番号 PART NO.	材質 MATERIAL	所要数 PCS／組	単位質量 MASS	配事 REMARKS	照号 ITEM NO	名称 DESCRIPTION	部品番号 PART NO.	材質 MATERIAL	所要数 PCS／組	単位質量 MASS	配事 REMARKS