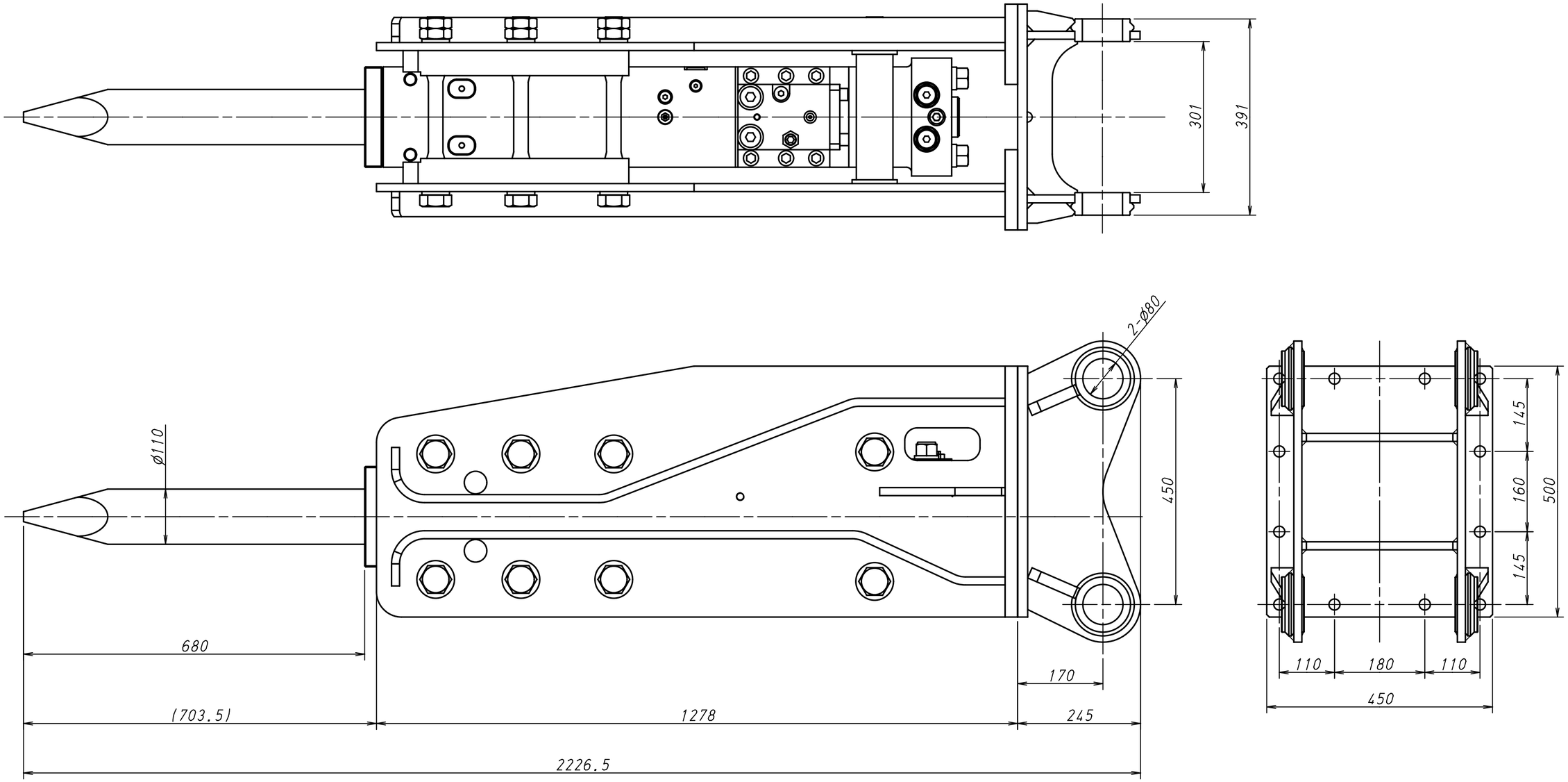

Ｆｘｊ１２５サイドプレート外形図