| 基にした図面 | ―― |
|---|---|

| 仕上精度 Ra 標準 FINISH MACHINING ACCURACY Ra STD. | |
|---|---|
| 12.5a | ( ▽ 50 Z) |
| 6.3a | ( ▽▽ 25 Z) |
| 1.6a | ( ▽▽▽ 6.32) |
| 0.20a | ( ▽▽▽▽ 0.82) |

| 普通寸法差 VARIATION OF TOLERANCE | | | |
|---|---|---|---|
| もこえ以下 OVER TO INCL. | | 機械加工 MACHINING | 板金加工 PLATE WORK |
| 0 | 4 | ± 0.1 | ± 0.5 |
| 4 | 16 | ± 0.2 | ± 0.8 |
| 16 | 63 | ± 0.3 | ± 1 |
| 63 | 250 | ± 0.5 | ± 1.5 |
| 250 | 1000 | ± 0.8 | ± 2 |
| 1000 | | | ± 3 |

| 符号 MARK | 年月日 DATE | 改訂理由 ALTERATIONS | 組 NAME | 承認 APPROVED |
|---|---|---|---|---|
| 1 | 2018. 5. 8 | 改5号により00→01 | 吉岡 小松 | 鎌 |
| 2 | 2018. 6. 25 | 改7号により作図打正 (B3, D3, D8) | 吉岡 | 鎌 |
| 3 | 2019. 7. 18 | PC会改47B号により作図打正 (D1) | 五十嵐 吉岡 小松 | 鎌 |
| 4 | 2020. 5. 8 | 誤記打正 (7−B) | 小松 小村 | 鎌 |

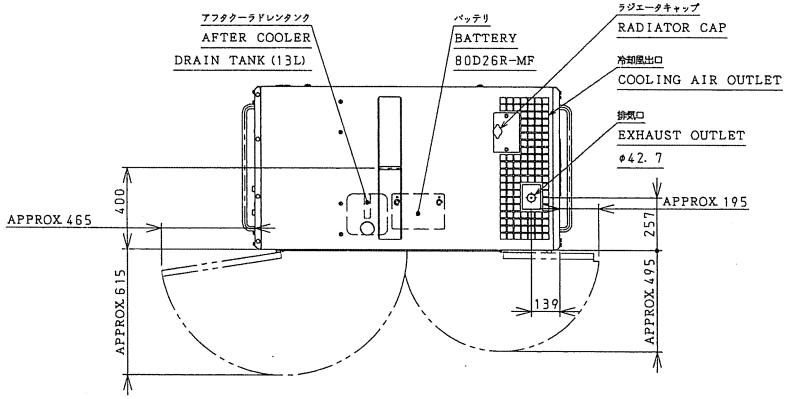


| 仕様 SPECIFICATION | | |
|---|---|---|
| エアコンプレッサ AIR COMPRESSOR | 型式 TYPE | スクリュ回転型 1段圧縮油冷式 1-STAGE OIL COOLED SCREW COMPRESSOR |
| | 吐出圧力 NORMAL OPERATING PRESSURE | 0. 7MPa |
| | 空気量 ACTUAL FREE AIR DELIVERY | 2. 8m³/min |
| | 全負荷回転速度 FULL ROAD SPEED | 3, 400min⁻¹ |
| | 無負荷回転速度 IDLE SPEED | 1, 800min⁻¹ or 1, 400min⁻¹ (ECOモード、ECO AUTOモード時) |
| ディーゼルエンジン DIESEL ENGINE | 名称 MODEL | KUBOTA D1105-K3A |
| | 型式 TYPE | 水冷4サイクル 渦流室式 4-CYCLE WATER-COOLED SWIRL CHAMBER |
| | 気筒数 NUMBER OF CYLINDER | 3-78mm×78. 4mm |
| | 定格出力 (NET) OUTPUT AT RATED SPEED | 19. 2kW/3, 400min⁻¹ |
| | 総排気量 TOTAL STROKE VOLUME | 1. 123L |
| 乾燥質量 NET DRY MASS | | APPROX. 525kg |
| 運転整備質量 OPERATING MASS | | APPROX. 565kg |

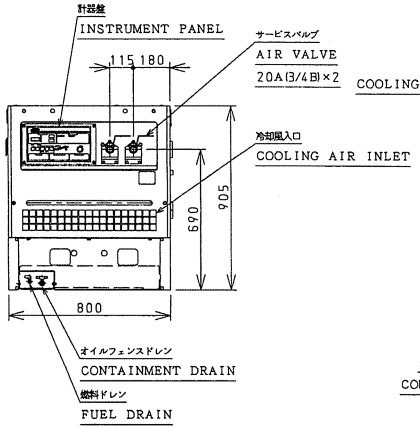


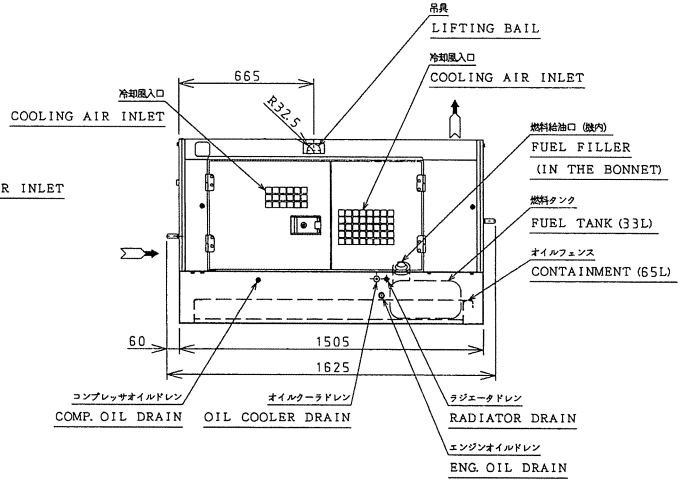


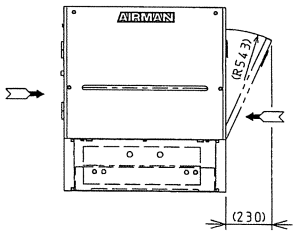


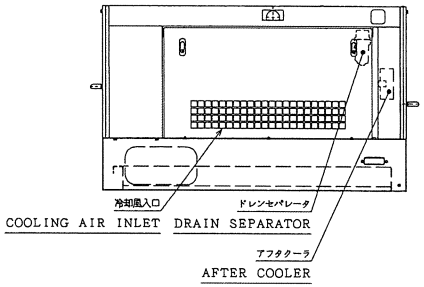


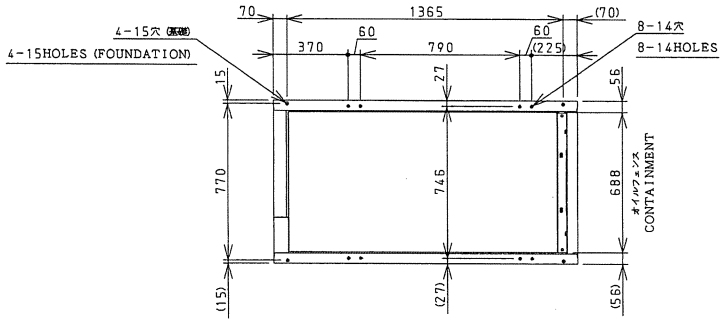


# アフタクーラ仕様

| 見出 INDEX | 部品番号 PARTS NO. | 部品名称 PARTS NAME | 個数 QUANTITY | 材質 MATERIAL | 備考 REMARKS |
|---|---|---|---|---|---|

| | | | |
|---|---|---|---|
| 型式 MODEL | PDS100LC-5C5 | 尺度 SCALE | 1:25 |
| 材質 MATERIAL | ―― | 承認 APPROVED | 鎌田 |
| 審査 CHECKED | 吉岡 | 製図 DRAWING | 小松 |
| 製図日 DATE | 2018. 3. 1 | | |
| 三角法 THIRD ANGLE PROJECTION | | 部品名称 PARTS NAME | SILENT COMPRESSOR |
| 北越工業株式会社 HOKUETSU INDUSTRIES CO.,LTD. | | 図面(部品)番号 PARTS NO. (DRWG.NO.) | 10207 60101 |

| 計算質量 CALCULATING MASS | ―― kg | 素材質量 MATERIAL MASS | ―― kg | 製品質量 PRODUCT MASS | ―― kg | 水圧試験 HYDRAULIC TEST | ―― MPa |
|---|---|---|---|---|---|---|---|

A-3 I CAD