基にした図面 ———

仕上精度Ra標準 FINISH MACHINING ACCURACY Ra STD.	
12.5a	(▽ 50 Z)
6.3a	(▽▽ 25 Z)
1.6a	(▽▽▽ 6.3Z)
0.20a	(▽▽▽▽ 0.8Z)

普通寸法差 VARIATION OF TOLERANCE			
もこえ以下 OVER TO INCL.		機械加工 MACHINING	板金加工 PLATE WORK
0	4	± 0.1	± 0.5
4	16	± 0.2	± 0.8
16	63	± 0.3	± 1
63	250	± 0.5	± 1.5
250	1000	± 0.8	± 2
1000			± 3

行号 MARK	年月日 DATE	改訂理由 ALTERATIONS	担当 NAME	承認 APPROVED

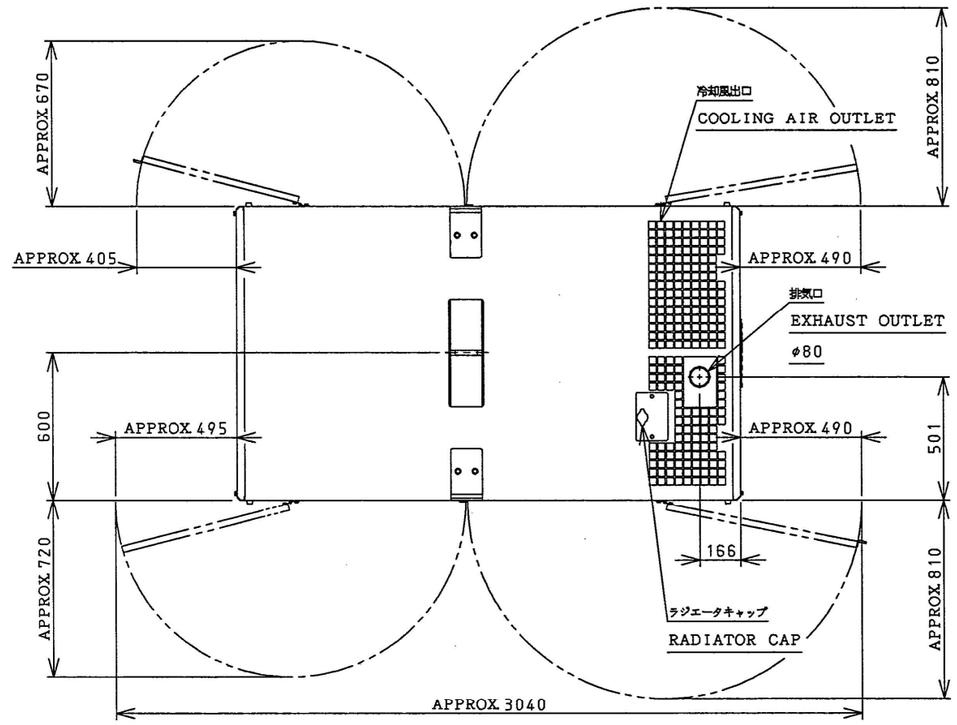

仕様 SPECIFICATION		
エアコンプレッサ AIR COMPRESSOR	型式 TYPE	スクリュー回転型1段圧縮油冷式 1-STAGE OIL COOLED, SCREW COMPRESSOR
	吐出圧力 NORMAL OPERATING PRESSURE	0.69MPa
	空気量 ACTUAL FREE AIR DELIVERY	7.5m³/min
ディーゼルエンジン DIESEL ENGINE	名称 MODEL	YANMAR KDP-4TNV98T
	型式 TYPE	水冷4サイクル 直接噴射式 4-CYCLE, WATER-COOLED, DIRECT-INJECTION
	気筒数 NUMBER OF CYLINDER	4
	定格出力 OUTPUT AT RATED SPEED	61.2kW/2,500min⁻¹
	総排気量 TOTAL STROKE VOLUME	3.318L
	乾燥質量 NET DRY MASS	APPROX. 1150kg
	運転整備質量 OPERATING MASS	APPROX. 1290kg

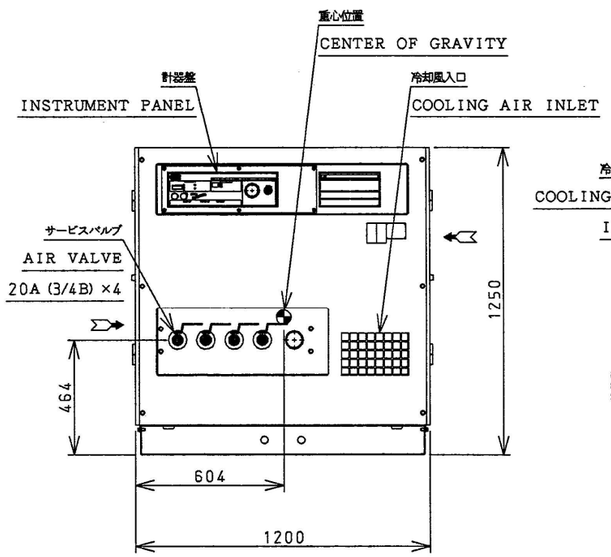

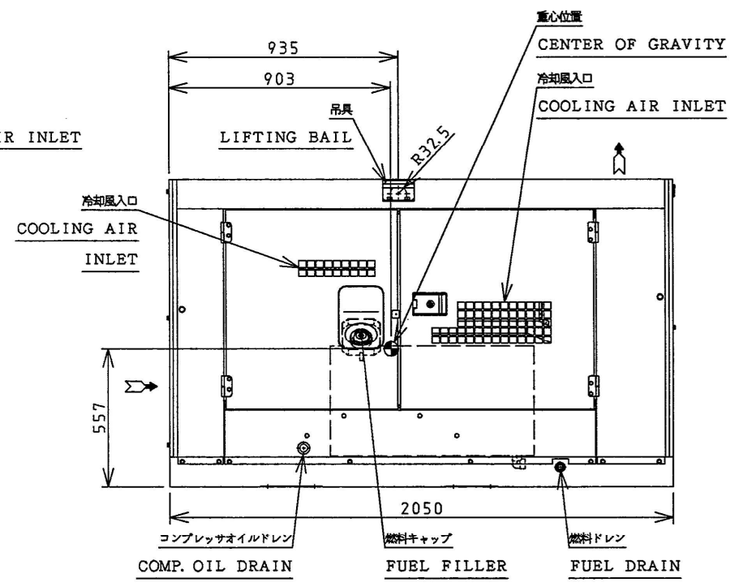

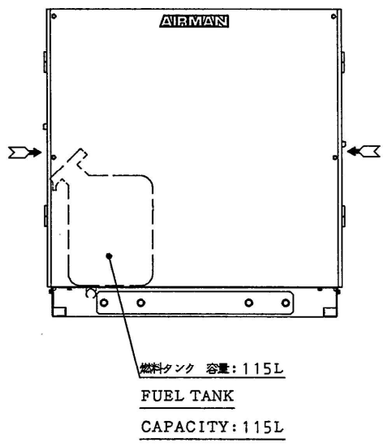

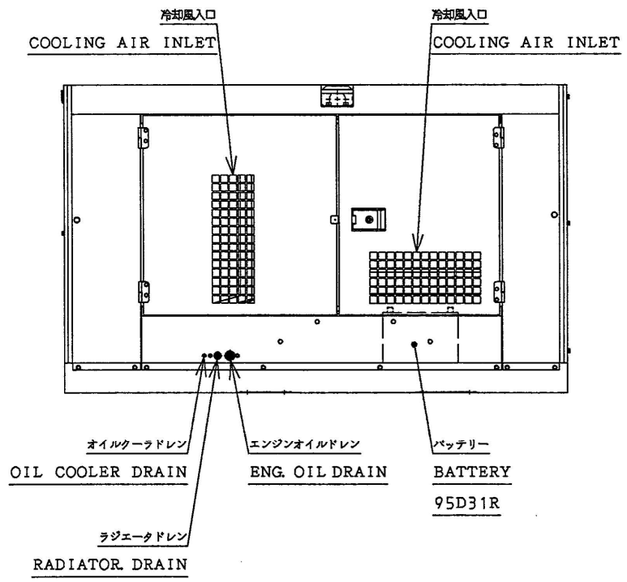

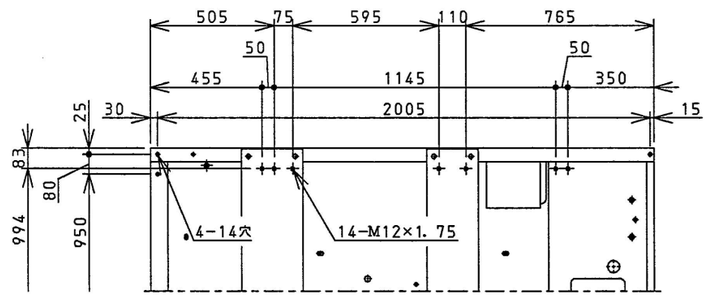

標準仕様

見出 INDEX	部品番号 PARTS NO.	部品名称 PARTS NAME	個数 QUANTITY	材質 MATERIAL	備考 REMARKS

型式 MODEL	PDS265S-5C3	尺度 SCALE	承認 APPROVED	審査 CHECKED	製図 DRAWING	製図日 DATE
材質 MATERIAL	———	1:25			平川	2012. 1. 10
三角法 THIRD ANGLE PROJECTION		部品名称 PARTS NAME	SILENT COMPRESSOR			
北越工業株式会社 HOKUETSU INDUSTRIES CO.,LTD.		部番(図番) PARTS NO.(DRWG.NO.)	10204 90000			

計算質量 CALCULATING MASS	——— kg	素材質量 MATERIAL MASS	——— kg	製品質量 PRODUCT MASS	——— kg	水圧試験 HYDRAULIC TEST	——— MPa

A-3