外形図

（単位：mm）
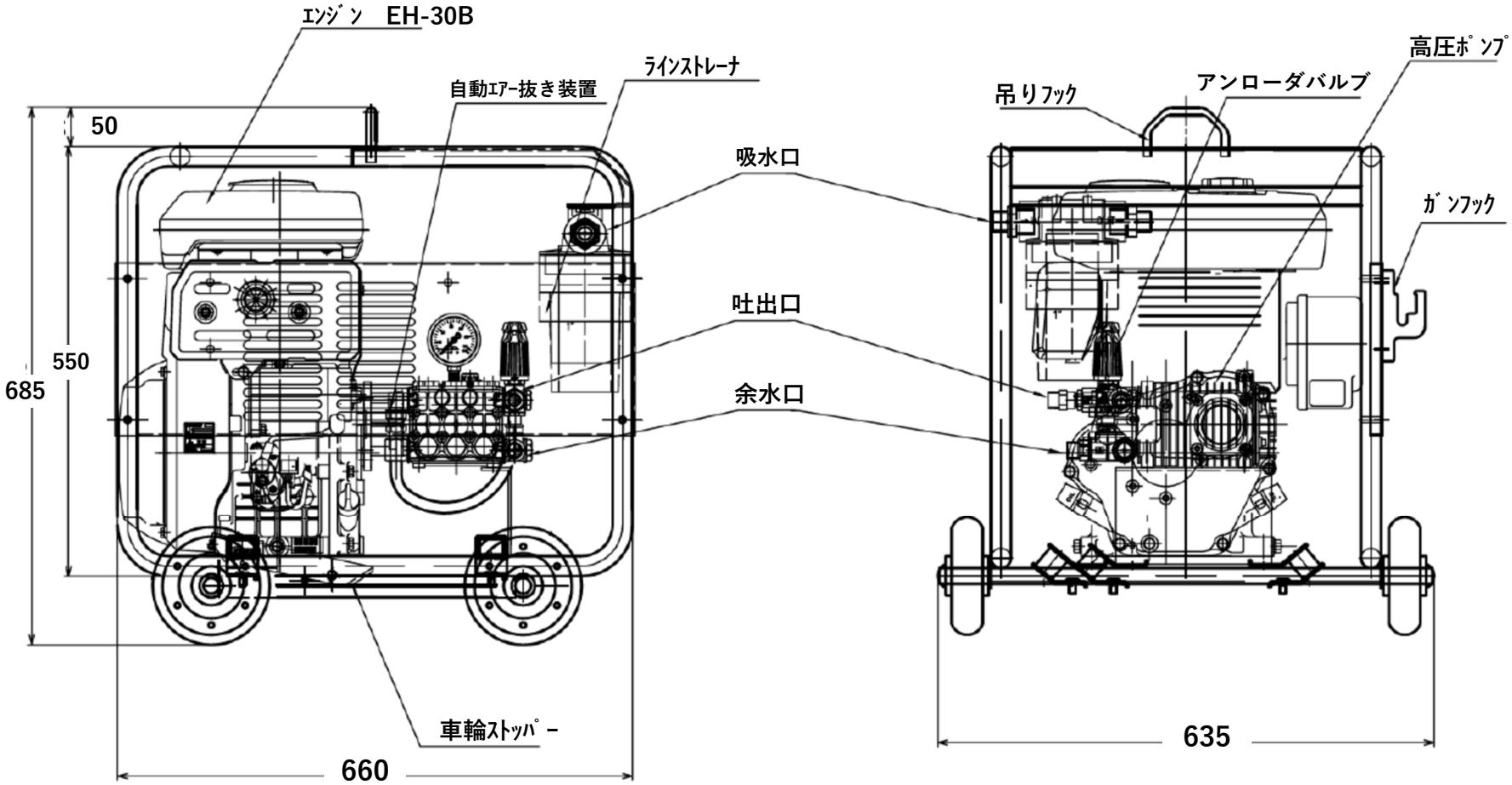
型式：SER-1620N2
ハイパワークラス(5.1kW/7.0PS)