花岡車輌株式会社

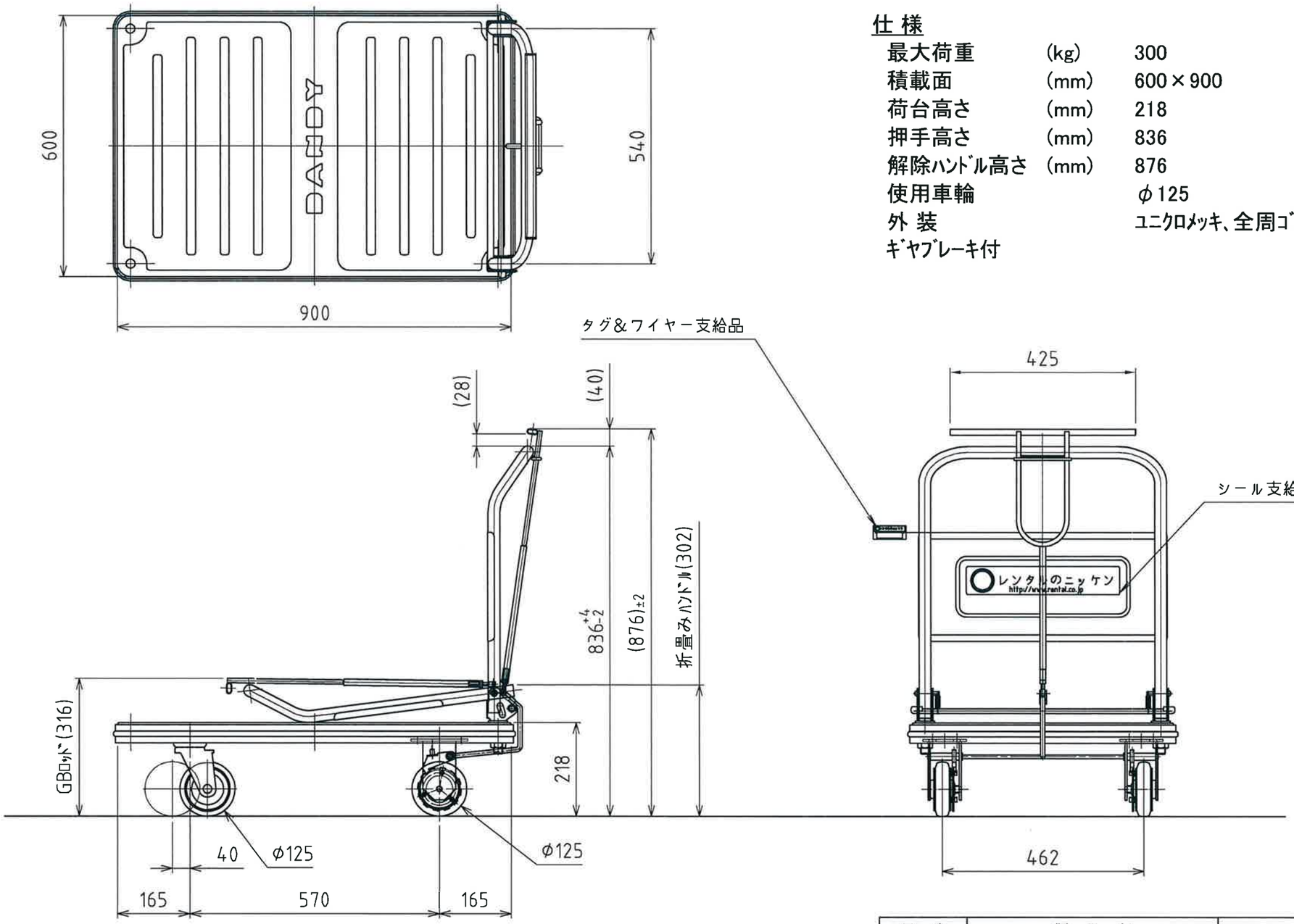

仕様

最大荷重	(kg)	300
積載面	(mm)	600×900
荷台高さ	(mm)	218
押手高さ	(mm)	836
解除ハンドル高さ	(mm)	876
使用車輪		φ125
外装		ユニクロメッキ、全周ゴム
ギヤブレーキ付		

量産出図
花岡産業株式会社
13, 2, 22
開発技術部

尺度	製品名		名称		
1:10	DA-LSC-GB		全体図		
作成年月日	2013年2月19日	設計	製図	審査	承認
			N.Sato		
HANAOKA SHARYO CO.,LTD		図番	H130212-000		

JIS-A3