外形図

（単位：mm）

型式：ARB-N

ボタンを押すだけで洗浄が可能！

可搬性重視の吊上用ﾌﾟﾚｰﾄ･ｷｬｽﾀｰ付構造、ﾊﾝﾄﾞﾙを畳めば
段積保管が可能！
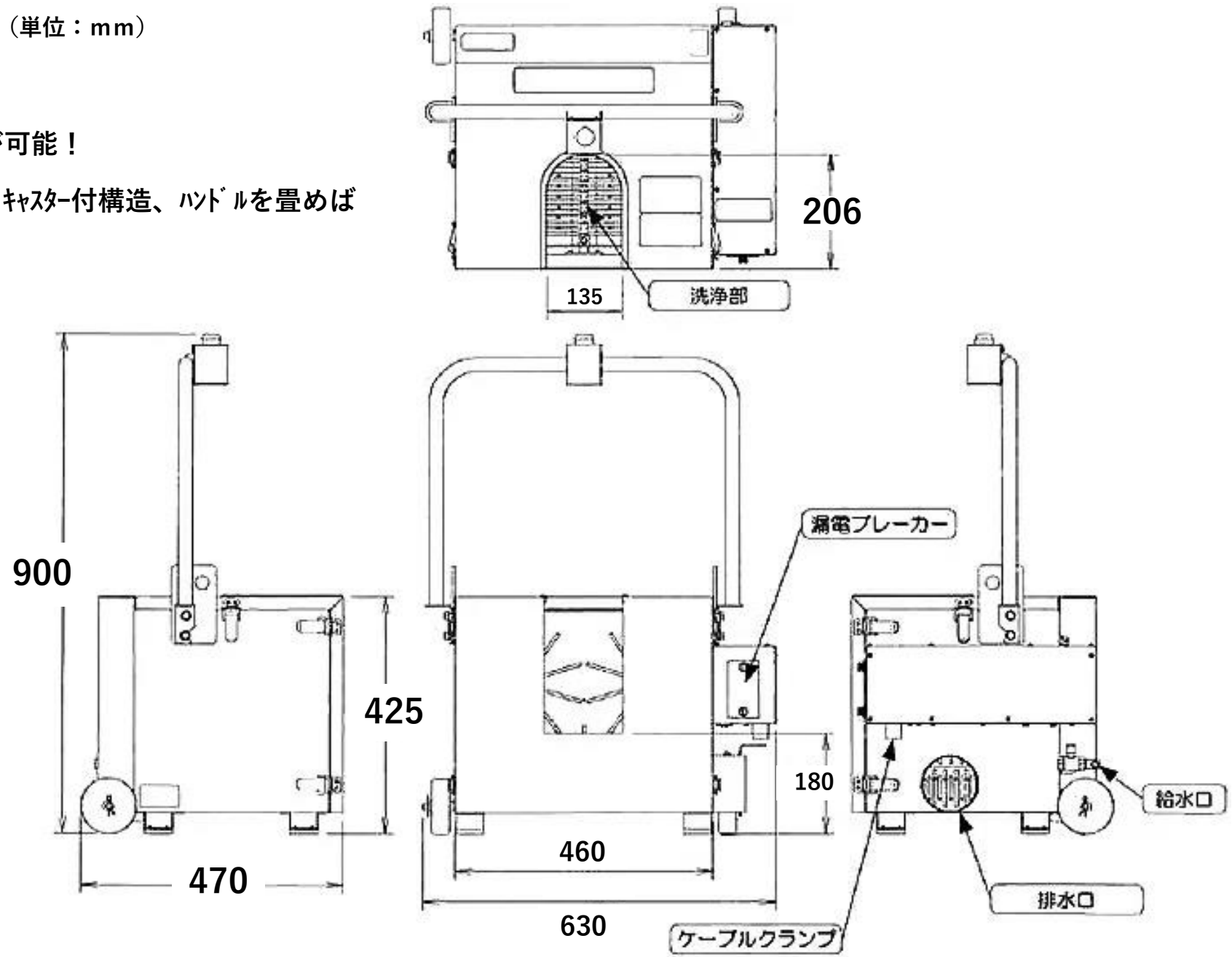
軽量ｺﾝﾊﾟｸﾄ設計！