ノッチタンク3㎥　外形図(油水分離層ﾀｲﾌﾟ)

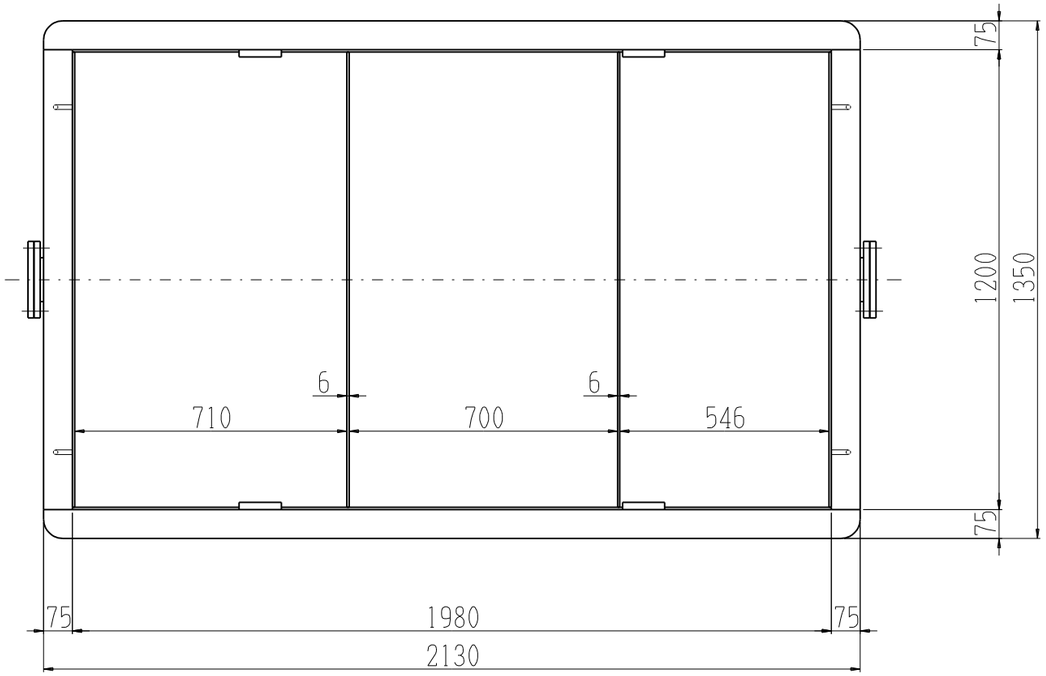

仕様
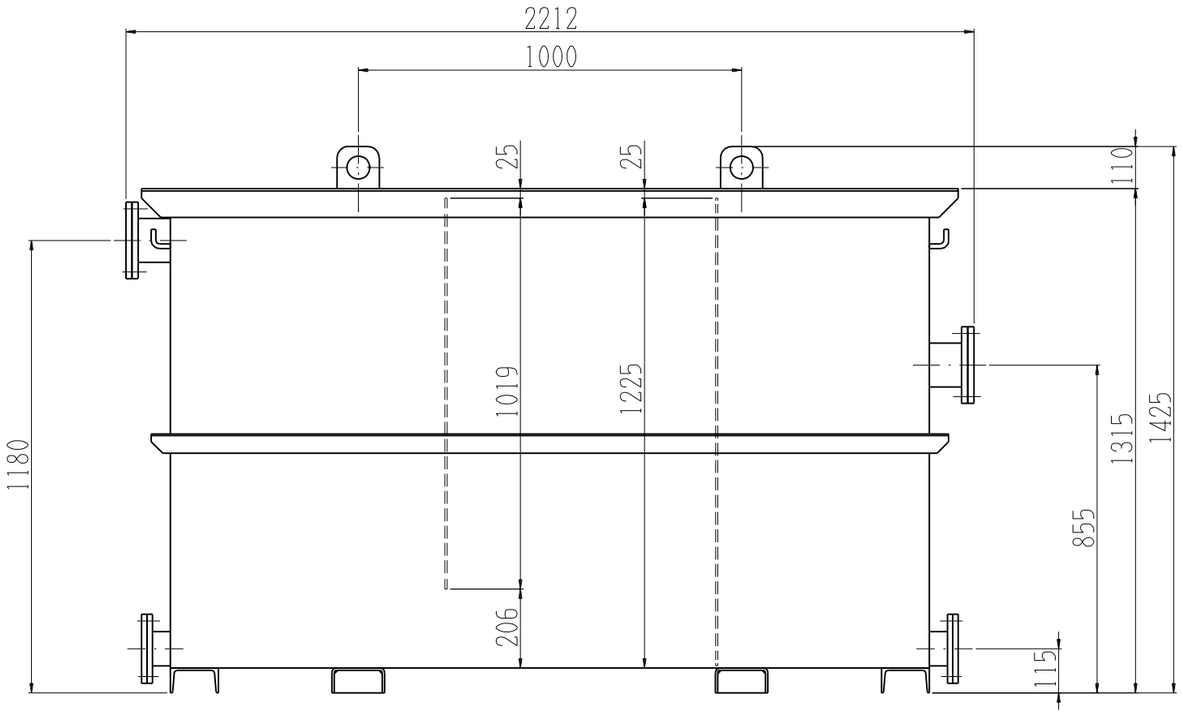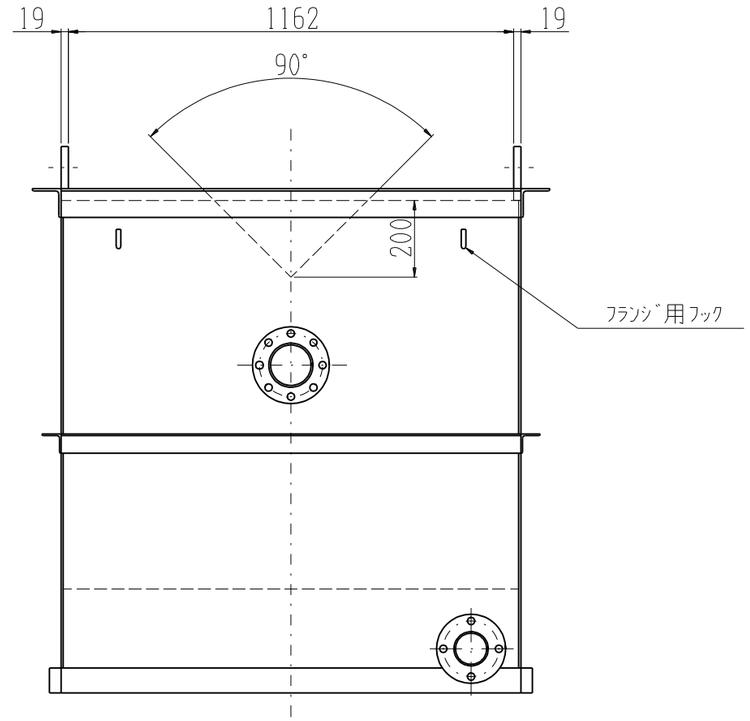
タンク容量	3 ㎥
全 長	2212 mm
全 幅	1350 mm
全 高	1425 mm
入 口	4B ﾌﾗﾝｼﾞ
出 口	4B ﾌﾗﾝｼﾞ
ドレン	3B ﾌﾗﾝｼﾞ又はｷｬｯﾌﾟ
仕切り	有り　沈降分離式
三角堰	有り
重 量	730 kg