品番	品　　名	図版及寸法	員数	材　質	備　考
1	手洗ユニット上部ＡＳＳＹ		1	ＰＥ	８０Ｌ／清水
2	手洗ユニット下部ＡＳＳＹ		1	ＰＥ	２２０Ｌ／汚水
3	ミニセラ横水栓	JY105−13	1		
4	鏡 ２００×２９０×５		1		
5	ＡＵ自動給水ボールタップ	V45−13	1		オプション

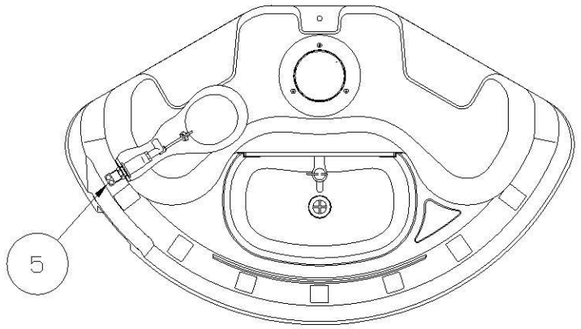

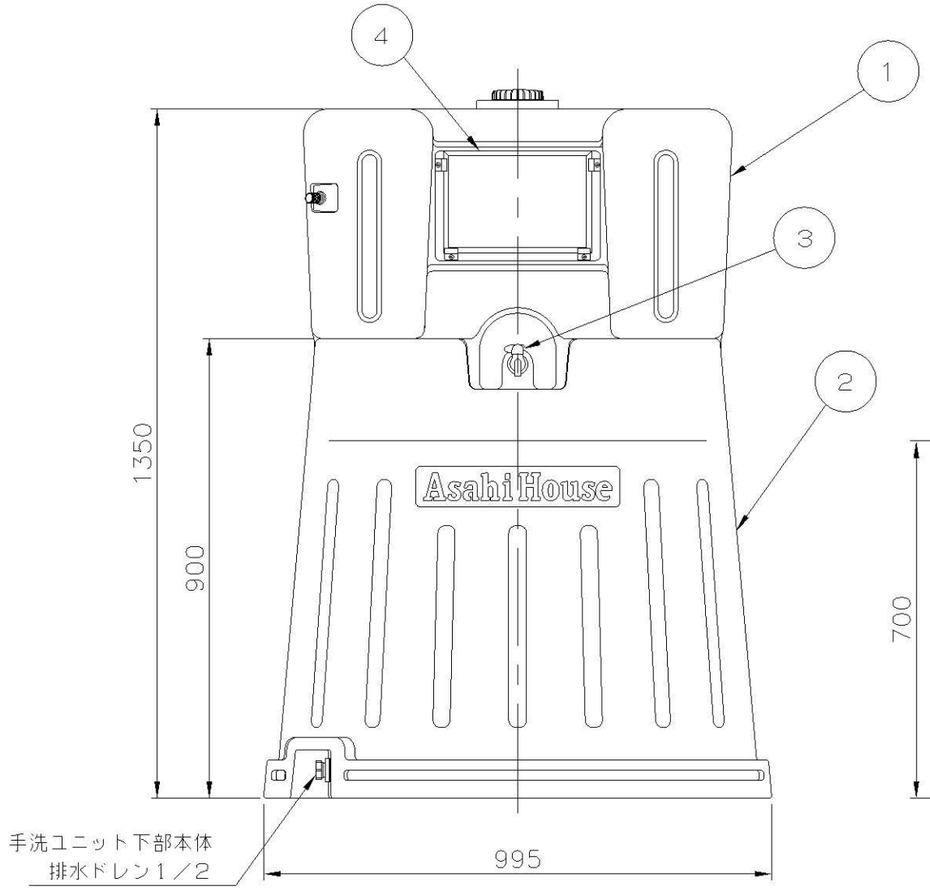

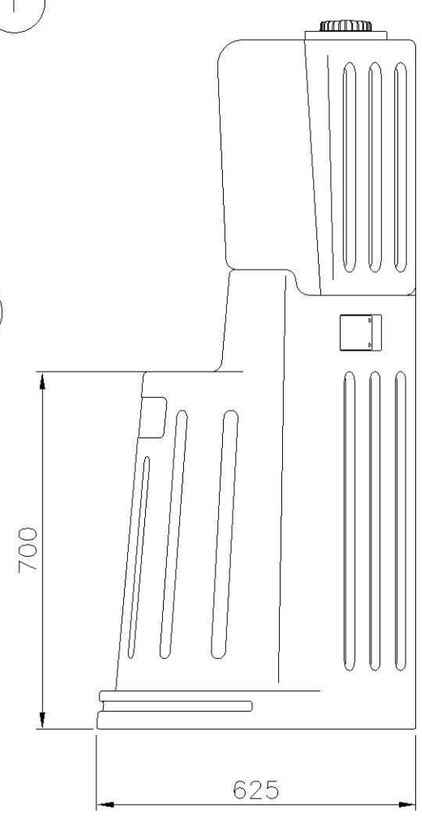

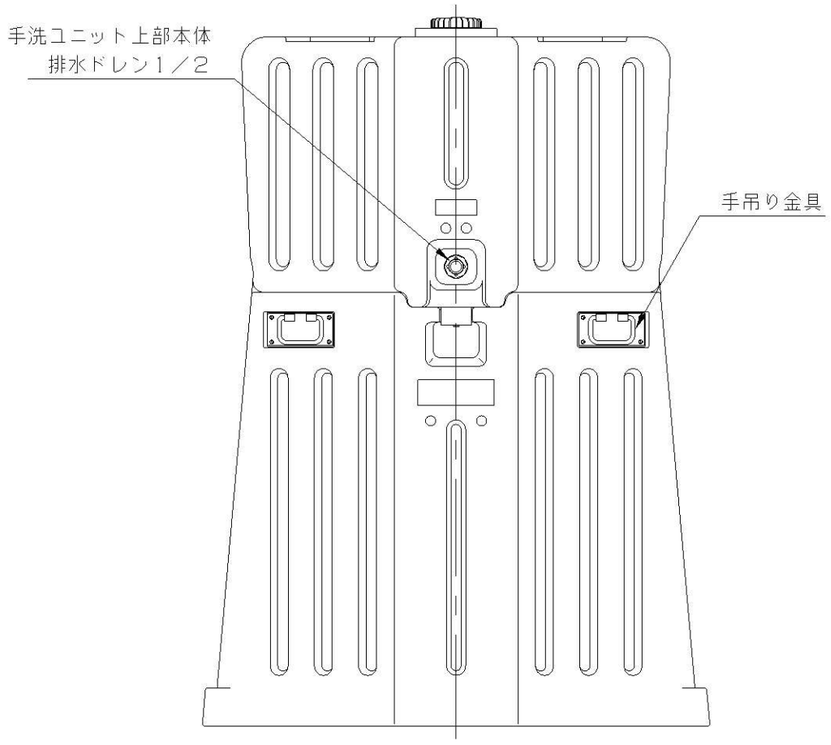

日付	Ｈ１８.０５.２９	尺度	１：１２		旭ハウス工業（株）
	ＰＥ手洗ユニット全体図				品1−7無　10900208 品1−7有　10900209
型　式	品　名	製図	設計	照査	code