Railway Products

商品コード／TTC3T

新型 鉄道用コラム式 重量物運搬車

狭軌 1067mm

中型免許（8t限定）

ブーム 3段

ブーム最大高さ 3.8m

旋回規制装置

カント補正装置

アウトリガハイマスト仕様

転車台

バイオオイル仕様

カント補正

▲右方向にカント補正

▲左方向にカント補正

主な装備

着脱式リモコン操作盤（運転席側）

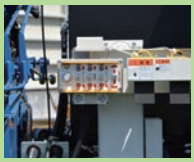

予備バッテリー

バッテリー切り替えスイッチ

非常用ポンプ&非常用手動ポンプ

牽引棒収納

車内操作パネル（前後同速仕様）

カント補正装置

保安ブレーキ

バックモニター&転車台モニター

逸走防止センサー

回転灯設置スペース

アウトリガハイマスト仕様

ブーム・アウトリガ未格納警報装置

レンタルのニッケン

新型 鉄道用コラム式重量物運搬車

■外形図

（単位：mm）

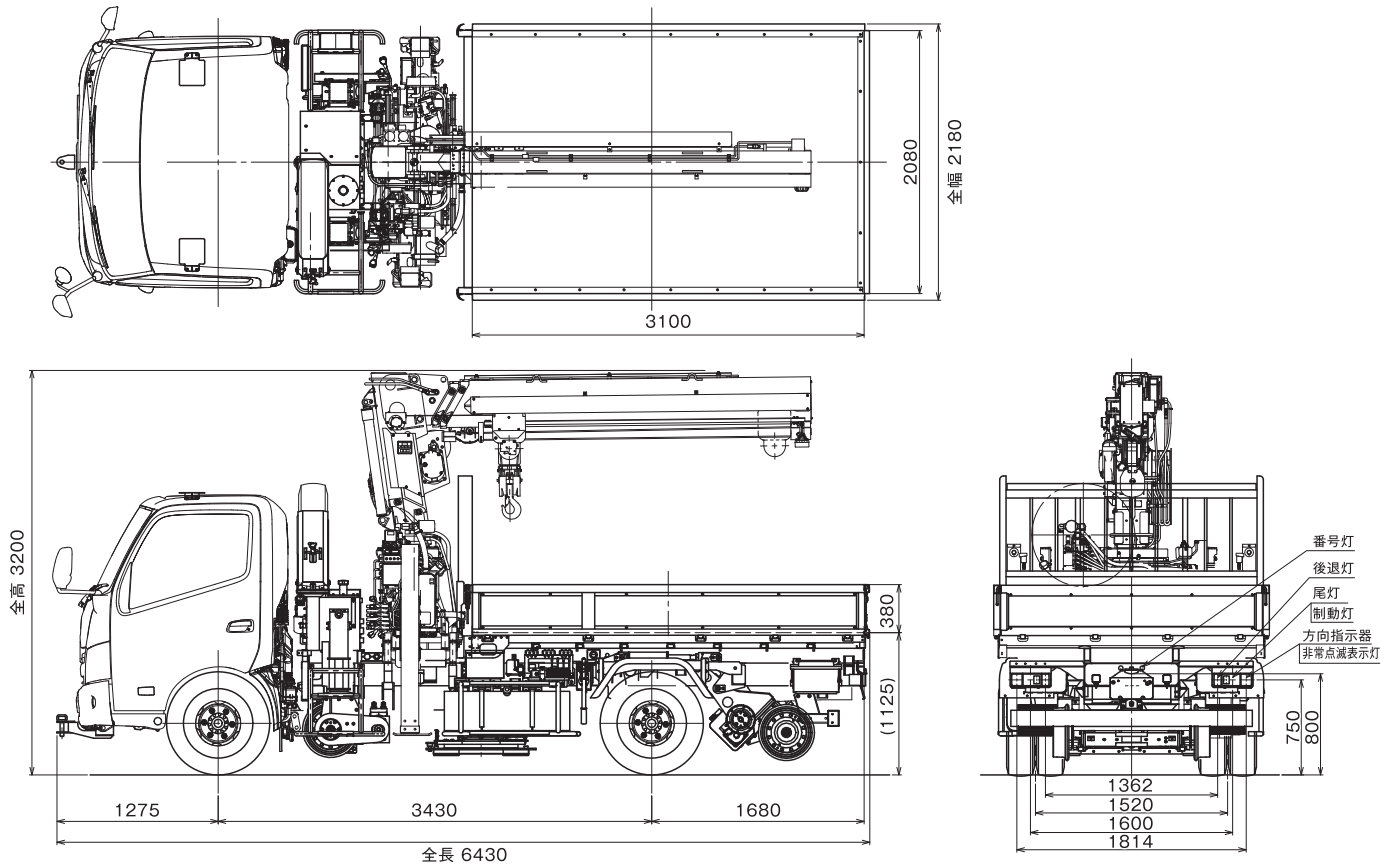

■作業範囲図

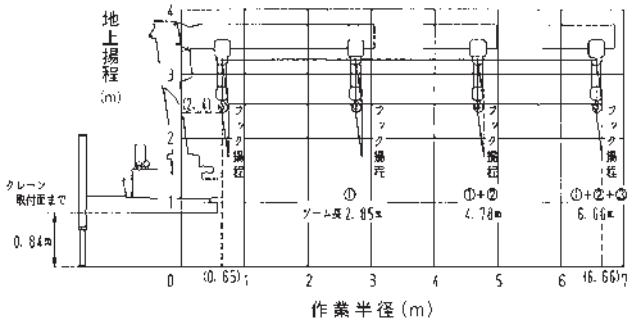

■仕　様

商品コード	TTC3T
種 別	コラム式重量物運搬車
メーカー	レンタルのニッケン
型 式	TU3T-3
適応軌間	狭 軌
車両乗車定員	2人
最大積載荷重	1000kg
荷台内側寸法	L3100×W2080×H380mm
最高軌道走行速度	35km/h
全体寸法	L6430×W2180×H3200mm
車両重量	6880kg
車両総重量	7990kg
資格等（クレーン・玉掛け）	移動式クレーン技能講習
資格等（運転）	中型（8トン限定）以上

レンタルのニッケン

ますます便利に!
クレジットカードがご利用いただけます。

E-mailでのお問合せ nikken@rental.co.jp

この商品の使用に際しては取扱説明書を必ずお読みください。
・内容は予告なしに変更する場合がありますので詳細は最寄りの営業所にお問合せください。
・商品の外観・仕様は年式や型式により多少異なる場合があります。
・当営業所に在庫が無い場合には、有料にて他営業所から取り寄せます。

商品問合せNo S-2461 P220310-000so

ホームページはこちらから